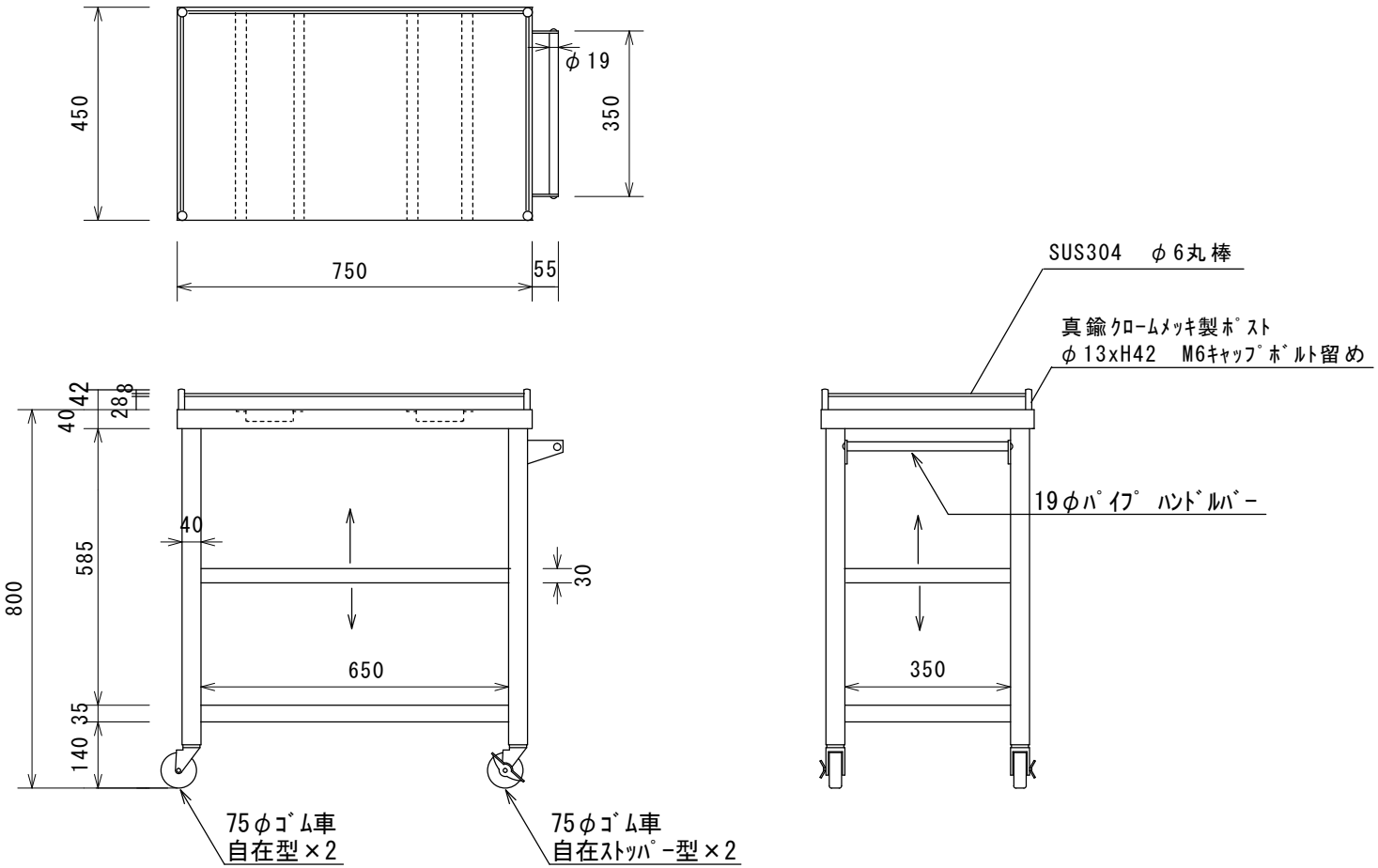

株式会社 東製作所	尺度	日付	検印	品名	型式	寸法
	1:15	2021.05.17		3方ｺﾎﾞﾚ止め付天板　SUS430　ワゴン　3段	3GWG3-750K	W750×D450×H800(842)