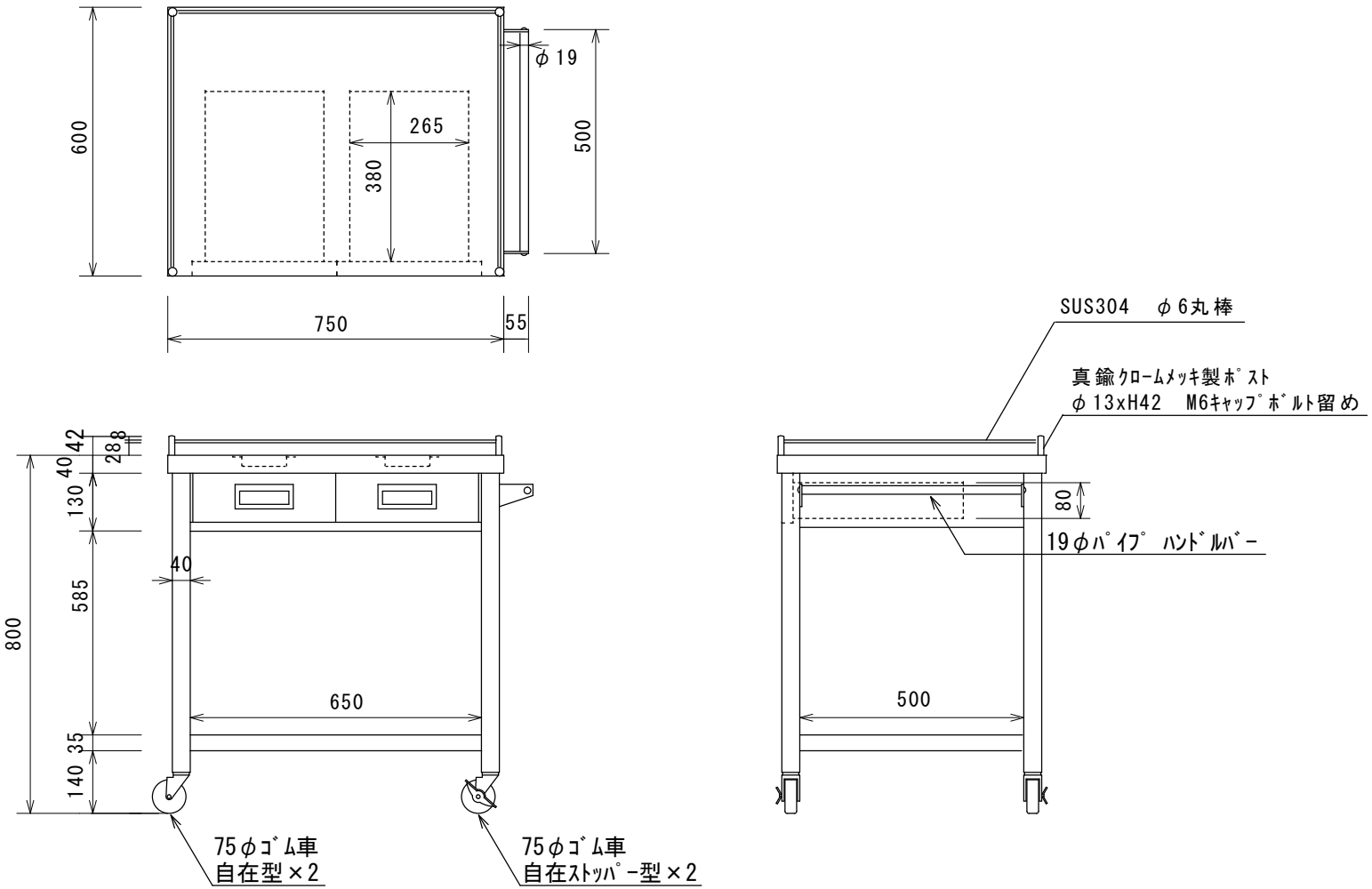


| 株式会社 東製作所 | 尺度 | 日付 | 品名 | 型式 | 寸法 |
|---|---|---|---|---|---|
| | 1:15 | 2021.05.18 | 3方ｺﾎﾞﾚ止め付天板　SUS430　ワゴン　2段　引出し2個付 | 3GWG02-750H | W750×D600×H800(842) |