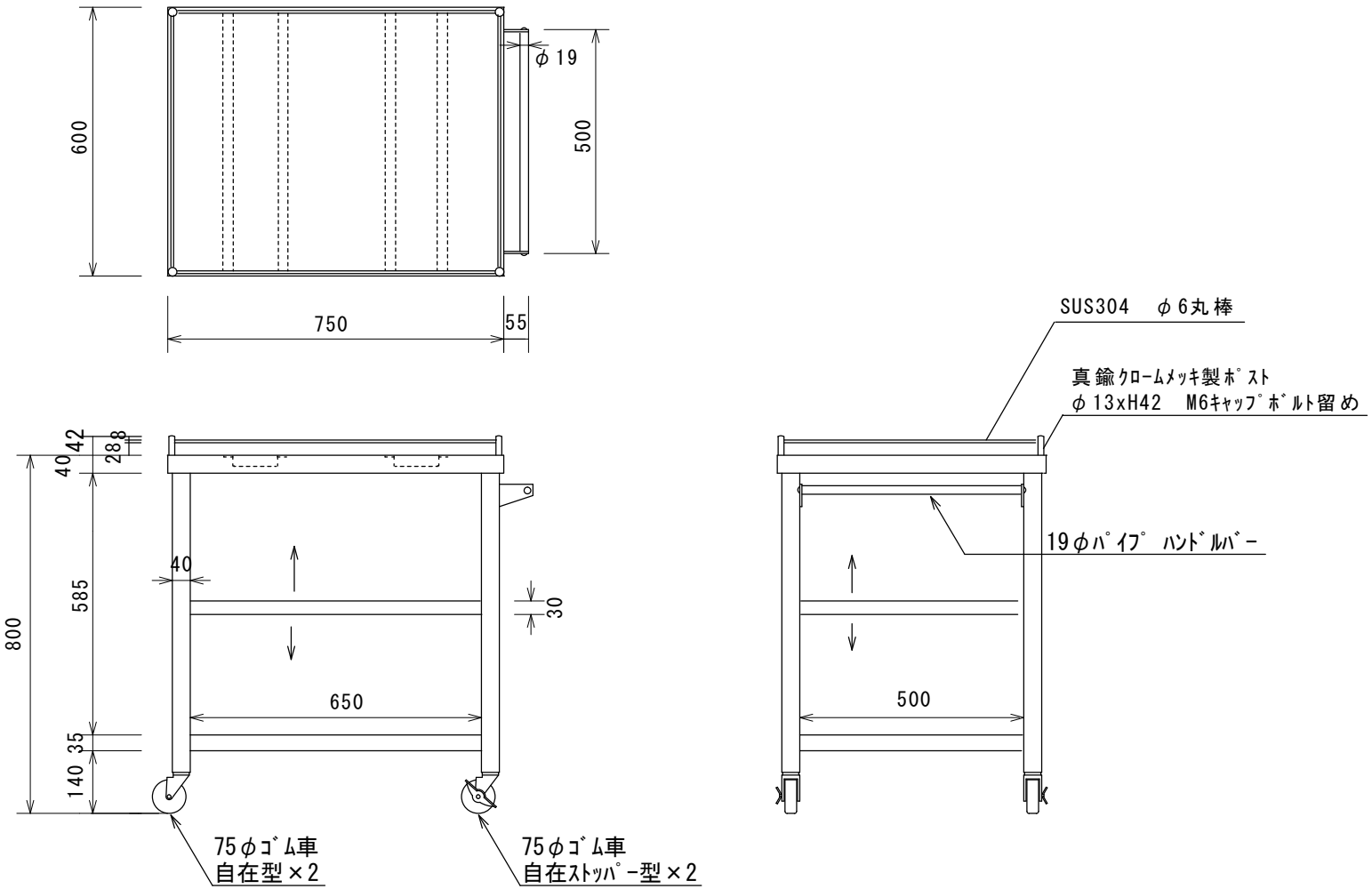

株式会社 東製作所 azuma	尺度	日付	検印	品名	型式	寸法
	1:15	2021.05.17		4方ｺﾎﾞﾚ止め付天板　SUS430　ワゴン　3段	4GWG3-750H	W750×D600×H800(842)