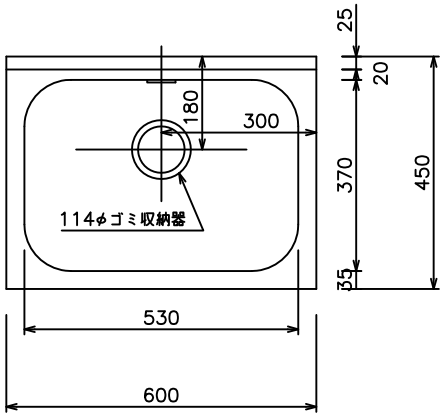

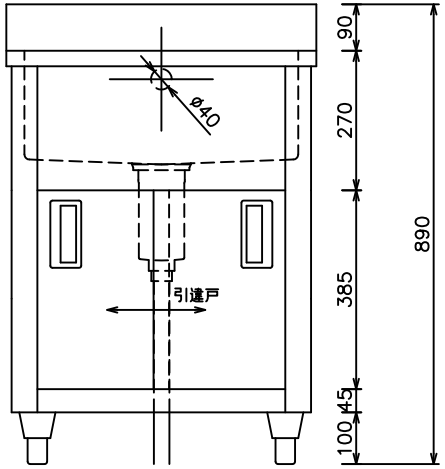

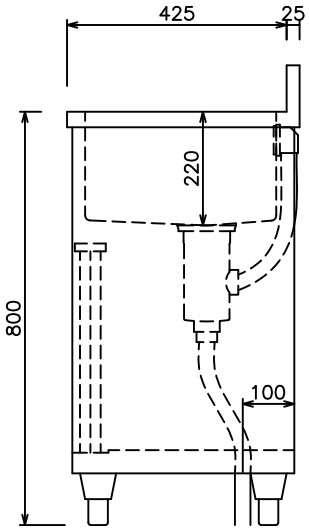

株式会社　東製作所	尺度	日付	検印		品名	型式	寸法
	1:15	18.4.6			一槽キャビネットシンク	AP1−600K	W600×D450×H800 BG25/90