VOL.5.3
総合カタログ

PRODUCTS GUIDE

- ●流し台
- ●キャビネットシンク
- ●作業台・ガス台・水切台
  ダスト台・パンラック
- ●ワゴン
- ●キャビネット調理台・保管庫
- ●キャビネットガス台・食器戸棚
- ●吊棚
- ●オプション（部品）
- ●ポータブル流し台・作業台
- ●足踏式 消毒液スタンド

アズマの
業務用厨房機器／工場設備保管庫
（SUS430 製）

株式会社　東製作所

azuma®

良い物をどこよりも早く納得価格で（こだわりの日本製）

御案内：
ご家庭での使用にはご注意が必要な商品もございますので、商品特徴をご理解の上正しくご使用ください。（詳しくは７ページを）

当社は製造メーカーの為
個人様 法人様を問わずエンドユーザー様への
直接販売は行っておりません。
価格は販売店様までお問い合わせ下さい。

azuma
Since 1947

流し台

・全ての流し台には小型ゴミ収納器とジャバラホースが付いています。

・組立式タイプは脚の長さを自由にカットいただけます。
・シンクはたっぷり使えるプレスシンクです。（＊印は板金シンクです。）
・四隅のボルトをゆるめるとスノコを 40㎜下げる事が出来ます。

◎バックガードに縦カラン式水道栓は取り付け出来ないタイプです。
◎壁出し式タイプの水道蛇口を御使用下さい。

一槽シンク

KPC1-600

● B/G 無しタイプ

KP1-450

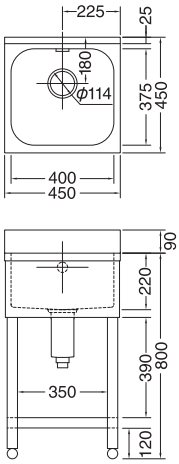

● KP1-600 裏側

タイプ	品番	寸法（㎜） 間口	奥行	高さ	バックガード 奥行き/高さ(㎜)	槽内寸法 W × D	備考
K タイプ	KP1- 400	400	450	800	25/90	320×375	
	KP1- 450	450	450	800	25/90	400×375	
	KP1- 500	500	450	800	25/90	450×375	
	KP1- 600	600	450	800	25/90	530×370	
	KP1- 750	750	450	800	25/90	670×355	＊
	KP1- 900	900	450	800	25/90	820×355	＊
	KP1-1200	1200	450	800	25/90	1120×355	＊
	KP1-1500	1500	450	800	25/90	1420×355	＊
	KP1-1800	1800	450	800	25/90	1720×355	＊
H タイプ	HP1- 450	450	600	800	40/90	375×450	
	HP1- 600	600	600	800	40/90	520×480	
	HP1- 750	750	600	800	40/90	670×490	＊
	HP1- 900	900	600	800	40/90	820×490	＊
	HP1-1000	1000	600	800	40/90	920×490	＊
	HP1-1200	1200	600	800	40/90	1120×490	＊
	HP1-1500	1500	600	800	40/90	1420×490	＊
	HP1-1800	1800	600	800	40/90	1720×490	＊

●＊印は板金タイプです。

●ベタスノコ製作可能です。（オプション）

KP1-600

KP1-900

KP1-1500

HP1-600

HP1-1200

一槽水切シンク

●右水槽、左水槽をご指定下さい。

KPM1-900R（右水槽）

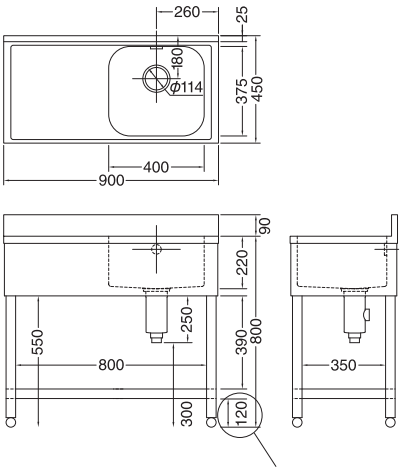

スノコを一番下に下げると 80㎜になります。

タイプ	品番	寸法（㎜） 間口	奥行	高さ	バックガード 奥行き/高さ(㎜)	槽内寸法 W × D	備考
K タイプ	KPM1- 750	750	450	800	25/90	400×375	
	KPM1- 900	900	450	800	25/90	400×375	
	KPM1-1200	1200	450	800	25/90	530×370	
H タイプ	HPM1- 900	900	600	800	40/90	520×480	
	HPM1-1200	1200	600	800	40/90	520×480	
	HPM1-1500	1500	600	800	40/90	710×490	＊

●水槽（水切）左右両タイプあります。ご注文時は右水槽、左水槽をご指定下さい。
●＊印は板金タイプです。　●オーバフロー金具：亜鉛合金クロームメッキ

●一槽水切シンクはユニット式縦型引出しキャビネットが付いたモデルも製作可能です。
（10 ページを参照下さい。）
ACVO+HPMI　W1200 以上切欠仕様（オプション）

引出し付き一槽水切シンク（組立式ノックダウン梱包は出来ません）

●右水槽、左水槽をご指定下さい。

HPOM1-1200R（右水槽）

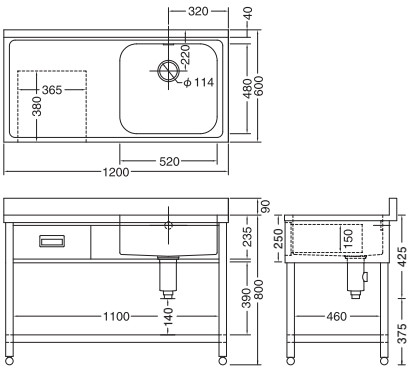

タイプ	品番	寸法（㎜） 間口	奥行	高さ	引出し数	槽内寸法 W × D	備考
K タイプ	KPOM1- 750	750	450	800	1	400×375	
	KPOM1- 900	900	450	800	1	400×375	
	KPOM1-1200	1200	450	800	1	530×370	
H タイプ	HPOM1- 900	900	600	800	1	520×480	
	HPOM1-1200	1200	600	800	1	520×480	
	HPOM1-1500	1500	600	800	1	710×490	＊

●水槽（水切）左右両タイプあります。
●ご注文時は右水槽、左水槽をご指定下さい。
●＊印は板金タイプです。　●引き出し取っ手は ABS 樹脂です。

シンク下にポリタンクや温水器を設置する為にシンク下の有効寸法を大きくするには、標準の小型ゴミ収を下記へ交換して下さい。
通常小型ゴミ収からスノコ上面の寸法は140㎜

	有効寸法(㎜)	スノコ仕様で	三方枠仕様で
	114G 小型ゴミ収の場合	140	300
A	防臭器に交換	260	420
B	横排水器に交換	355	515

○全ての流し台標準規格品には、バックガード付、またはバックガードなし（型番に C が付きます（例)KPC1-600）があります。
○規格外の形状、寸法については、ご希望により別途製作いたします。
また、バックガードも各サイズ製作いたします。（引出付は規格品のみです）

■Kタイプ（奥行 450m/m）スリムなカウンターサイズ。喫茶店・スナック・小料理屋などに最適なコンパクト設計。槽深さ 220m/m。
■Hタイプ（奥行 600m/m）ゆとりのあるジャンボサイズ。飲食店・病院などの厨房に最適なシリーズ。槽深さ 220m/m。

オプション

水切プレート
ＭＬ-Ｋ（奥行450㎜の流し台用）
ＭＬ-Ｈ（奥行600㎜の流し台用）
商品に合わせて作製しますので
御使用の流し台品番をお伝えください

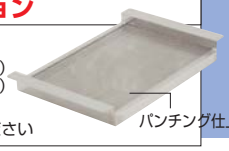

◎バックガードに縦カラン式水道栓は取り付け出来ないタイプです。
◎壁出し式タイプの水道蛇口を御使用下さい。

◎脚先はナイロン樹脂製のアジャストボールを使用していますので、湿式厨房で使用されてもサビに強く長持ちします。

二槽シンク

●別途シンクの蓋（指穴、ズレ止め加工付き）も製作可能です。

●縦型水栓はどの位置にも取り付け出来ません。

KP2-1000

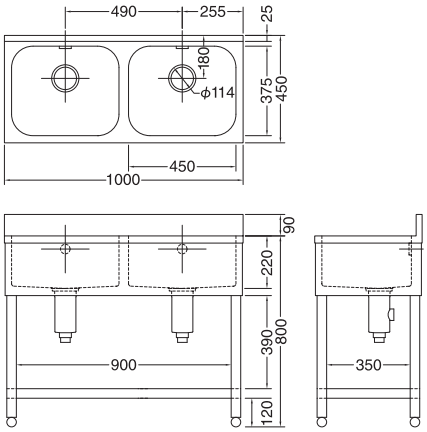

タイプ	品番	寸法（㎜） 間口	奥行	高さ	バックガード 奥行き/高さ(㎜)	槽内寸法 W × D	備考
Kタイプ	KP2- 750	750	450	800	25/90	320×375	
	KP2- 900	900	450	800	25/90	400×375	
	KP2-1000	1000	450	800	25/90	450×375	
	KP2-1200	1200	450	800	25/90	530×370	
Hタイプ	HP2- 900	900	600	800	40/90	375×450	
	HP2-1000	1000	600	800	40/90	445×490	＊
	HP2-1200	1200	600	800	40/90	520×480	
	HP2-1500	1500	600	800	40/90	695×490	＊
	HP2-1800	1800	600	800	40/90	845×490	＊

●＊印は板金タイプです。
●二槽シンクの片側シンク用フタ（φ20㎜指穴付き）製作可能です。

● HP2-1200 覗き込み画像

KP2-750

HP2-1200

二槽水切シンク

●右水槽、左水槽をご指定下さい。

HPM2-1500R（右水槽）

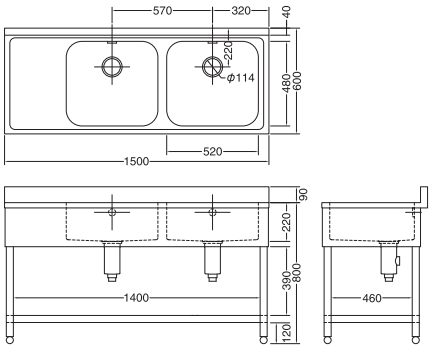

タイプ	品番	寸法（㎜） 間口	奥行	高さ	バックガード 奥行き/高さ(㎜)	槽内寸法 W × D
Kタイプ	KPM2-1000	1000	450	800	25/90	320×375
	KPM2-1200	1200	450	800	25/90	400×375
	KPM2-1500	1500	450	800	25/90	450×375
	KPM2-1800	1800	450	800	25/90	530×370
Hタイプ	HPM2-1200	1200	600	800	40/90	375×450
	HPM2-1500	1500	600	800	40/90	520×480
	HPM2-1800	1800	600	800	40/90	520×480

●水槽（水切）左右両タイプあります。

三槽シンク

HP3-1800

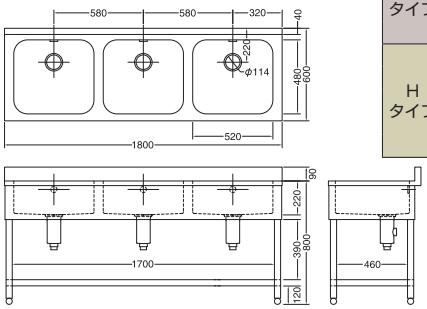

タイプ	品番	寸法（㎜） 間口	奥行	高さ	バックガード 奥行き/高さ(㎜)	槽内寸法 W × D	備考
Kタイプ	KP3-1200	1200	450	800	25/90	320×375 (2つ) 400×375 (1つ)	注1
	KP3-1500	1500	450	800	25/90	450×375	
	KP3-1800	1800	450	800	25/90	530×370	
Hタイプ	HP3-1200	1200	600	800	40/90	353×490 (2つ) 354×490 (1つ)	＊
	HP3-1500	1500	600	800	40/90	375×450 (2つ) 520×480 (1つ)	注2
	HP3-1800	1800	600	800	40/90	520×480	

●＊印は板金タイプです。
●注１　KP3-1200 は中央シンク幅 400㎜両サイド 320㎜です。
●注２　HP3-1500 は中央シンク幅 520㎜両サイド 375㎜です。
●その他の商品は三槽均等サイズです。

○排水金具には、残菜やゴミ収納ができ防臭効果のある特殊機構のφ114㎜ゴミ収納器を標準使用しています。
○御注文時に指示いただければ大型ゴミ収納器φ186m/m も取り付け可能です。（22 ページオプション参照）（別途お問い合わせ下さい。）
㊟ 小さな水槽には大型は付けられません。　KP1-400　KP2-750　KP3-1200 両サイド

舟型シンク・キャビネットシンク

・組立式ノックダウン梱包は出来ません

注 こちらの商品は業務用の為、長ズボン及び靴着用での使用を想定して設計し、底面の仕上げ処理は行っておりませんので、ご家庭の室内で素足環境でのご使用にはご注意ください。

舟型シンク

●当社の規格品舟型シンクはバックガードが付いておりません。
御注文時に指示いただければバックガード付きで製作いたします。

シンク内の排水用勾配はついていませんので
水は完全には切れません

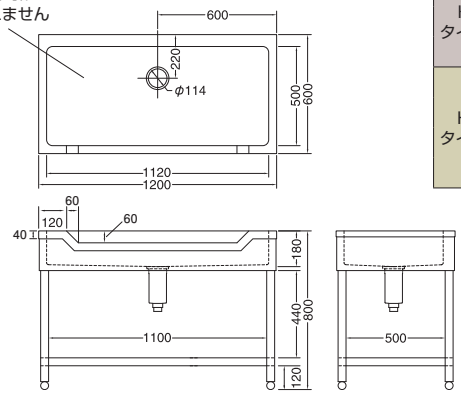

HF-1200

● HF-1200 覗き込み画像

タイプ	品番	寸法（㎜） 間口	奥行	高さ	バックガード 奥行き/高さ(㎜)	槽内寸法 W × D	備考
K タイプ	KF- 900	900	450	800	-	820×350	＊
	KF-1200	1200	450	800	-	1120×350	＊
	KF-1500	1500	450	800	-	1420×350	＊
H タイプ	HF- 900	900	600	800	-	820×500	＊
	HF-1200	1200	600	800	-	1120×500	＊
	HF-1500	1500	600	800	-	1420×500	＊
	HF-1800	1800	600	800	-	1720×500	＊

●＊印は板金タイプです。
●脚とスノコの無い上置型も製作可能です。
台下冷蔵庫（コールドテーブル）の上等にも置けます。
その場合排水位置を左右どちらかに移動させますので御指定下さい。
その場合最低 210㎜端から逃がす必要があります（天出し）。
●オーバーフロー機能はありません。

一槽キャビネットシンク

AP1-900H

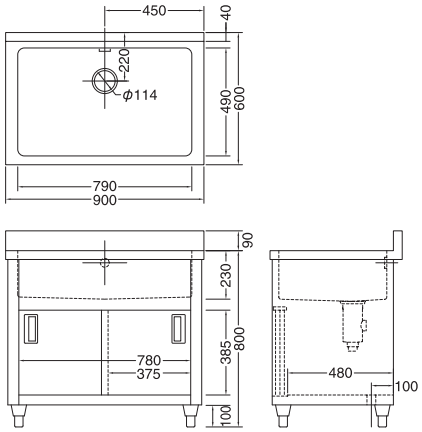

タイプ	品番	寸法（㎜） 間口	奥行	高さ	バックガード 奥行き/高さ(㎜)	槽内寸法 W × D	備考
K タイプ	AP1- 600K	600	450	800	25/90	530×370	
	AP1- 750K	750	450	800	25/90	640×355	＊
	AP1- 900K	900	450	800	25/90	790×355	＊
	AP1-1200K	1200	450	800	25/90	1090×355	＊
	AP1-1500K	1500	450	800	25/90	1390×355	＊
H タイプ	AP1- 600H	600	600	800	40/90	520×480	
	AP1- 750H	750	600	800	40/90	640×490	＊
	AP1- 900H	900	600	800	40/90	790×490	＊
	AP1-1200H	1200	600	800	40/90	1090×490	＊
	AP1-1500H	1500	600	800	40/90	1390×490	＊
	AP1-1800H	1800	600	800	40/90	1690×490	＊
Y タイプ	AP1- 900Y	900	750	800	40/90	790×640	＊
	AP1-1200Y	1200	750	800	40/90	1090×640	＊
	AP1-1500Y	1500	750	800	40/90	1390×640	＊
	AP1-1800Y	1800	750	800	40/90	1690×640	＊

●＊印は板金タイプです。
●取っ手は手にやさしいＡＢＳ樹脂です。
●排水ホース用穴φ 45 が開いています。

一槽水切キャビネットシンク

●右水槽、左水槽をご指定下さい。

APM1-1200HR（右水槽）

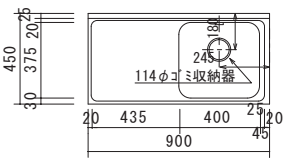

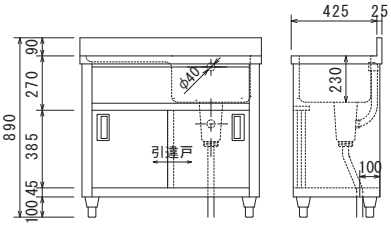

APM1-900KR（右水槽）

タイプ	品番	寸法（㎜） 間口	奥行	高さ	バックガード 奥行き/高さ(㎜)	槽内寸法 W × D	備考
K タイプ	APM1- 750K	750	450	800	25/90	400×375	
	APM1- 900K	900	450	800	25/90	400×375	
	APM1-1200K	1200	450	800	25/90	530×370	
H タイプ	APM1- 900H	900	600	800	40/90	520×480	
	APM1-1200H	1200	600	800	40/90	520×480	
	APM1-1500H	1500	600	800	40/90	710×490	＊

●＊印は板金タイプです。
●ご注文時は右水槽、左水槽をご指定下さい。
●取っ手は手にやさしいＡＢＳ樹脂です。

○全ての流し台標準規格品には、バックガード付、またはバックガードなしがあります。

■キャビネットには食器や調味料が収納でき、作業効率が一段とアップ。
■お好みのレイアウトにお応えできますよう、機種を豊富に取りそろえております。
■アジャスト調整幅 +30㎜
■シンクはたっぷり使えるプレスシンクです。（＊印は板金シンクです。）

■キャビネットシンク（AP ～）は本体に縦型も横型水栓も取り付け出来ません。
壁出し式水栓を壁から出して施工して下さい。

引出し付き一槽水切キャビネットシンク

●右水槽、左水槽をご指定下さい。

新規掲載

APOM1-1200HR（右水槽）

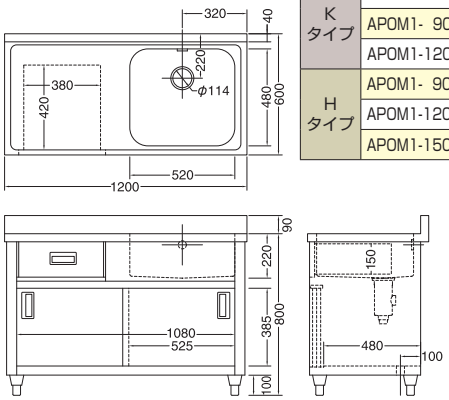

タイプ	品番	寸法（㎜）			バックガード 奥行き/高さ(㎜)	槽内寸法 W × D	引出し寸法 W × D	備考
		間口	奥行	高さ				
K タイプ	APOM1- 750K	750	450	800	25/90	400×375	215×325	＊
	APOM1- 900K	900	450	800	25/90	400×375	340×325	＊
	APOM1-1200K	1200	450	800	25/90	530×370	370×325	＊
H タイプ	APOM1- 900H	900	600	800	40/90	520×480	215×400	
	APOM1-1200H	1200	600	800	40/90	520×480	370×400	
	APOM1-1500H	1500	600	800	40/90	710×490	550×400	＊

●＊印は板金タイプです。
●ご注文時は右水槽、左水槽をご指定下さい。
●取っ手は手にやさしいＡＢＳ樹脂です。

二槽キャビネットシンク

AP2-1200H

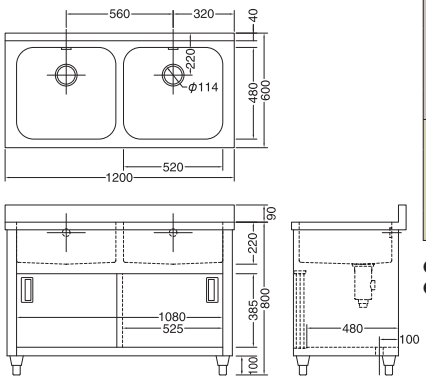

タイプ	品番	寸法（㎜）			バックガード 奥行き/高さ(㎜)	槽内寸法 W × D	備考
		間口	奥行	高さ			
K タイプ	AP2- 750K	750	450	800	25/90	320×375	
	AP2- 900K	900	450	800	25/90	400×375	
	AP2-1000K	1000	450	800	25/90	450×375	
	AP2-1200K	1200	450	800	25/90	530×370	
	AP2-1500K	1500	450	800	25/90	680×355	＊
H タイプ	AP2- 900H	900	600	800	40/90	375×450	
	AP2-1200H	1200	600	800	40/90	520×480	
	AP2-1500H	1500	600	800	40/90	680×490	＊
	AP2-1800H	1800	600	800	40/90	830×490	＊

●＊印は板金タイプです。
●取っ手は手にやさしいＡＢＳ樹脂です。

二槽水切キャビネットシンク

●右水槽、左水槽をご指定下さい。

APM2-1500HR（右水槽）

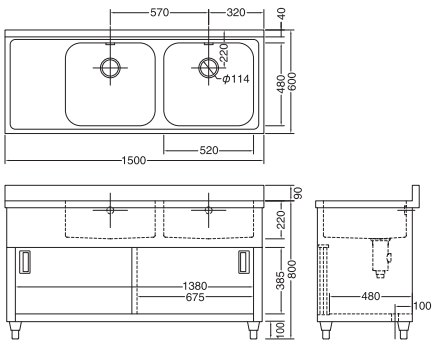

タイプ	品番	寸法（㎜）			バックガード 奥行き/高さ(㎜)	槽内寸法 W × D
		間口	奥行	高さ		
K タイプ	APM2-1000K	1000	450	800	25/90	320×375
	APM2-1200K	1200	450	800	25/90	400×375
	APM2-1500K	1500	450	800	25/90	450×375
	APM2-1800K	1800	450	800	25/90	530×370
H タイプ	APM2-1200H	1200	600	800	40/90	375×450
	APM2-1500H	1500	600	800	40/90	520×480
	APM2-1800H	1800	600	800	40/90	520×480

●ご注文時は右水槽、左水槽をご指定下さい。
●取っ手は手にやさしいＡＢＳ樹脂です。

○排水金具には、残菜やゴミ収納ができ防臭効果のある特殊機構のφ 114㎜ゴミ収納器を標準使用しています。
○大型ゴミ収納器φ 186m/m も取り付け可能です。（22 ページオプション参照）（別途お問い合わせ下さい。）

キャビネットシンク

・組立式ノックダウン梱包は出来ません

注 こちらの商品は業務用の為、長ズボン及び靴着用での使用を想定して設計し、底面の仕上げ処理は行っておりませんので、ご家庭の室内で素足環境でのご使用にはご注意ください。

三槽キャビネットシンク

AP3-1500H

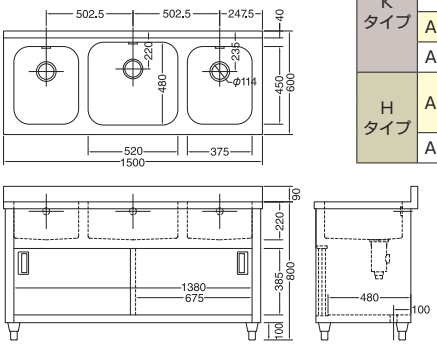

タイプ	品番	寸法（㎜） 間口	奥行	高さ	バックガード 奥行き/高さ(㎜)	槽内寸法 W×D	備考
Kタイプ	AP3-1200K	1200	450	800	25/90	320×375 (2つ)	注1
						400×375 (1つ)	
	AP3-1500K	1500	450	800	25/90	450×375	
	AP3-1800K	1800	450	800	25/90	530×370	
Hタイプ	AP3-1500H	1500	600	800	40/90	375×450 (2つ)	注2
						520×480 (1つ)	
	AP3-1800H	1800	600	800	40/90	520×480	

●注１　AP3-1200K は中央シンク幅 400㎜両サイド 320㎜です。
●注２　AP3-1500H は中央シンク幅 520㎜両サイド 375㎜です。
●その他の商品は三槽均等サイズです。
●取っ手は手にやさしいＡＢＳ樹脂です。

舟形キャビネットシンク

シンク内の排水用勾配はついていません

AF-1200H

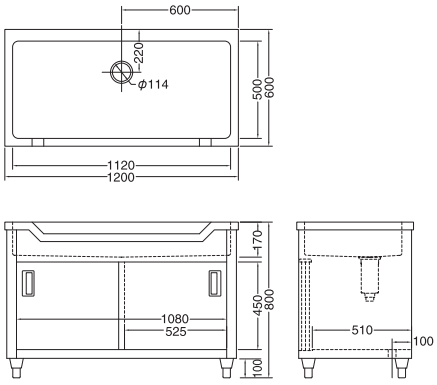

タイプ	品番	寸法（㎜） 間口	奥行	高さ	槽内寸法 W×D	備考
Kタイプ	AF- 900K	900	450	800	790×350	*
	AF-1200K	1200	450	800	1090×350	*
	AF-1500K	1500	450	800	1390×350	*
Hタイプ	AF- 900H	900	600	800	790×500	*
	AF-1200H	1200	600	800	1090×500	*
	AF-1500H	1500	600	800	1390×500	*
	AF-1800H	1800	600	800	1690×500	*

●全て板金タイプです。

水切キャビネット

排水用勾配が付いています

ACM-900H

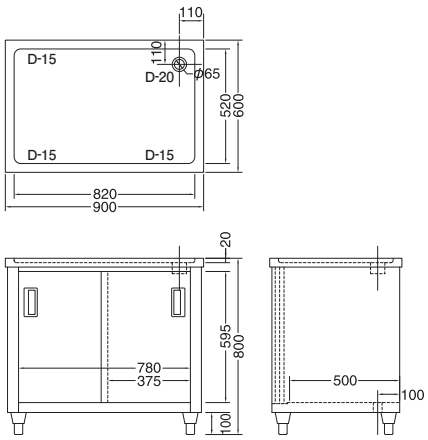

タイプ	品番	寸法（㎜） 間口	奥行	高さ
Kタイプ	ACM- 600K	600	450	800
	ACM- 750K	750	450	800
	ACM- 900K	900	450	800
	ACM-1200K	1200	450	800
Hタイプ	ACM- 600H	600	600	800
	ACM- 750H	750	600	800
	ACM- 900H	900	600	800
	ACM-1200H	1200	600	800

■キャビネットには食器や調味料が収納でき、作業効率が一段とアップ。
■お好みのレイアウトにお応えできますよう、機種を豊富に取りそろえております。
■アジャスト調整幅 +30㎜

ダストキャビネット

ACD-600H

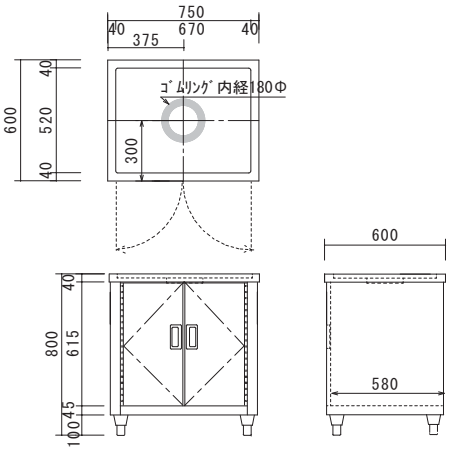

ACD-750H

タイプ	品番	寸法（㎜）			備考
		間口	奥行	高さ	
Kタイプ	ACD- 600K	600	450	800	開き戸
	ACD- 750K	750	450	800	開き戸
	ACD- 900K	900	450	800	引き違い戸
	ACD-1200K	1200	450	800	引き違い戸
Hタイプ	ACD- 600H	600	600	800	開き戸
	ACD- 750H	750	600	800	開き戸
	ACD- 900H	900	600	800	引き違い戸
	ACD-1200H	1200	600	800	引き違い戸

●内径φ 180㎜ゴムリング付
●天板の穴はφ 210㎜
●別注でダストリング外径φ 150・φ 180・φ 240㎜
も製作いたします。

業務用と家庭用の厨房機器はどのように違うのですか？

●業務用厨房機器とは：

弊社の商品は特に湿式厨房での使用を想定して設計しております。

●湿式厨房とは：

調理場の床はセメント、タイル等で構成され、調理、洗浄等で生じた排水等は一度床に流され排水溝へと流されます。そのため働く人が**調理用長靴や調理靴を履く事を前提とした**床の仕上げです。また業務終了後には毎回、タワシ、ブラシ、スポンジなどで洗剤を用い擦り洗いを行い、水をかけて洗い流します。それらの乾燥を早め湿気を防ぎ、脚元からのサビを遠ざける為、衛生環境向上の観点から、弊社商品の脚先は錆びない樹脂部品を使用し、脚先形状もより接地面を少なくするために球状のデザインにしています。天板や側面も2B や No.4 仕上げと呼ばれる、ステンレスを少し曇らせた仕上げにしております。ステンレスは塗装やメッキ処理はされておりません故、食器や調理道具の通常使用に於いても擦り傷、打痕が付きますが、**これらは使い込む事によって、キズ同士が重なり合い目立たなくさせる設計となっております。**

●家庭用厨房とは：

一般的に、戸建て住宅やマンションの台所でみられるように、長靴や靴を履かず、スリッパや素足でもご利用可能な乾式厨房の仕上げとなっております。天板や側面の仕上げはインテリアとしての見せる要素も備え、シボ加工や梨地加工によりキズが付きにくく目立ちにくくした仕上げとなっております。

●当社の業務用厨房製品は飲食店の厨房や工場施設での使用を目的とした必要な機能のみに絞り込み、価格を押さえた設計を行っております。当社製品を戸建住宅やマンション等、居室内でのご使用をご検討の場合は、上記をご理解の上、設置場所、使用目的等を判断して安全に注意して、正しくお使いください。

裏表紙の sus430 ステンレスについて や ステンレス製品のお手入れ も参考にして下さい。

作業台・ガス台

・組立式ノックダウン梱包が出来ないタイプ：
引出し付き、キャスター付き、H枠、
バックガード付きの作業台

●脚取り付け取り外し方法

オプション

φ75 ゴムキャスター

オプション

耐震・転倒防止金具

●使用例

◎グリーン購入法適合商品
◎オプションでキャスター取り付け可能です。（φ75、100、125㎜）　㊟ 後付けでφ75に変更すると全高が60㎜高くなります。

作業台・ガス台

KT-900

KT-450

●ベタスノコ製作可能です。

均等耐荷重 240kg　実用耐荷重 120kg

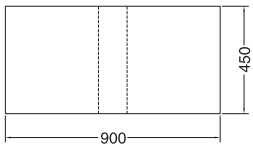

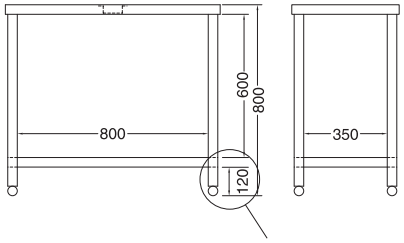

スノコを一番下に下げると 80㎜になります。

タイプ	品番	寸法（㎜） 間口	奥行	高さ
Kタイプ	KT(KG)- 450	450	450	800(650)
	KT(KG)- 600	600	450	800(650)
	KT(KG)- 750	750	450	800(650)
	KT(KG)- 900	900	450	800(650)
	KT(KG)-1200	1200	450	800(650)
	KT(KG)-1500	1500	450	800(650)
	KT(KG)-1800	1800	450	800(650)
Hタイプ	HT(HG)- 450	450	600	800(650)
	HT(HG)- 600	600	600	800(650)
	HT(HG)- 750	750	600	800(650)
	HT(HG)- 900	900	600	800(650)
	HT(HG)-1200	1200	600	800(650)
	HT(HG)-1500	1500	600	800(650)
	HT(HG)-1800	1800	600	800(650)
Yタイプ	YT(YG)- 900	900	750	800(650)
	YT(YG)-1200	1200	750	800(650)
	YT(YG)-1500	1500	750	800(650)
	YT(YG)-1800	1800	750	800(650)
Lタイプ	LT(LG)- 900	900	900	800(650)
	LT(LG)-1200	1200	900	800(650)
	LT(LG)-1500	1500	900	800(650)
	LT(LG)-1800	1800	900	800(650)

（　）内はガス台

三方枠作業台・ガス台

新規掲載

HTSA-600

炊飯台車使用例
（22ページオプション参照）

KTSA-1200

均等耐荷重 150kg　実用耐荷重　80kg

●枠形状三方枠は取付位置を上下変更可能
●ナイロン樹脂アジャスター調整 +30㎜
●下部補強を奥にしている為、足元を広く使用出来ます。

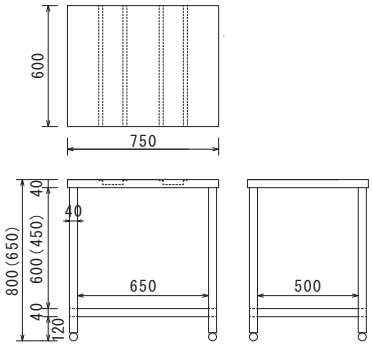

HTSA-750

タイプ	品番	寸法（㎜） 間口	奥行	高さ
Kタイプ	KTSA(KGSA)- 450	450	450	800(650)
	KTSA(KGSA)- 600	600	450	800(650)
	KTSA(KGSA)- 750	750	450	800(650)
	KTSA(KGSA)- 900	900	450	800(650)
	KTSA(KGSA)-1200	1200	450	800(650)
	KTSA(KGSA)-1500	1500	450	800(650)
	KTSA(KGSA)-1800	1800	450	800(650)
Hタイプ	HTSA(HGSA)- 450	450	600	800(650)
	HTSA(HGSA)- 600	600	600	800(650)
	HTSA(HGSA)- 750	750	600	800(650)
	HTSA(HGSA)- 900	900	600	800(650)
	HTSA(HGSA)-1200	1200	600	800(650)
	HTSA(HGSA)-1500	1500	600	800(650)
	HTSA(HGSA)-1800	1800	600	800(650)
Yタイプ	YTSA(YGSA)- 900	900	750	800(650)
	YTSA(YGSA)-1200	1200	750	800(650)
	YTSA(YGSA)-1500	1500	750	800(650)
	YTSA(YGSA)-1800	1800	750	800(650)
Lタイプ	LTSA(LGSA)- 900	900	900	800(650)
	LTSA(LGSA)-1200	1200	900	800(650)
	LTSA(LGSA)-1500	1500	900	800(650)
	LTSA(LGSA)-1800	1800	900	800(650)

（　）内はガス台

H枠作業台（組立式ノックダウン梱包は出来ません）

新規掲載

HTHW-1200

●H枠

均等耐荷重 150kg　実用耐荷重　80kg

●椅子を向かい合わせに入れることができます。
●ナイロン樹脂アジャスター調整 +30㎜

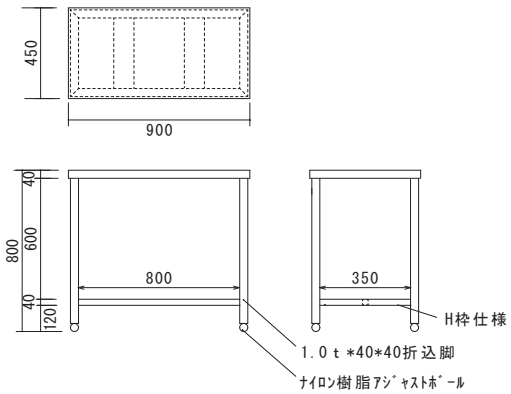

KTHW-900

タイプ	品番	寸法（㎜） 間口	奥行	高さ
Kタイプ	KTHW- 450	450	450	800
	KTHW- 600	600	450	800
	KTHW- 750	750	450	800
	KTHW- 900	900	450	800
	KTHW-1200	1200	450	800
	KTHW-1500	1500	450	800
	KTHW-1800	1800	450	800
Hタイプ	HTHW- 450	450	600	800
	HTHW- 600	600	600	800
	HTHW- 750	750	600	800
	HTHW- 900	900	600	800
	HTHW-1200	1200	600	800
	HTHW-1500	1500	600	800
	HTHW-1800	1800	600	800
Yタイプ	YTHW- 900	900	750	800
	YTHW-1200	1200	750	800
	YTHW-1500	1500	750	800
	YTHW-1800	1800	750	800
Lタイプ	LTHW- 900	900	900	800
	LTHW-1200	1200	900	800
	LTHW-1500	1500	900	800
	LTHW-1800	1800	900	800

○耐荷重に関して：（均等耐荷重）JIS 規格で定められた唯一の公式測定方法ですが、平らな場所で棚面全体に均一加重し、振動を与えない状況での測定方法になりますので、実使用状況とは大きく異なります。→均等耐荷重＞実用耐荷重
（実用耐荷重）使用場所、乗せる物、動作条件により異なります。

■作業台の実用耐荷重 120kg（均等耐荷重 240kg） 但しスノコを三方枠や H 枠、キャスター付き脚にすると耐荷重は低下します。
■ボルト固定式の為、設置場所に合わせて、脚カットやスノコ棚・枠位置の上下調節が可能です。 ※Y・L タイプ除く
■枠形状：枠は取付位置を上下変更可能ですが YT、LT タイプは枠の上下移動はできません。

H型枠タイプ・キャスター付作業台（組立式ノックダウン梱包は出来ません）

新規掲載

均等耐荷重 120kg 実用耐荷重 80kg

キャスターの耐荷重に準じます。

●椅子を向かい合わせに入れることができます
●キャスターφ 75 ゴム自在 2 個
φ 75 ゴム自在（ストッパー付）対角に 2 個

C-HTHW-900

●φ75 ゴムキャスター

C-HTHW-1200

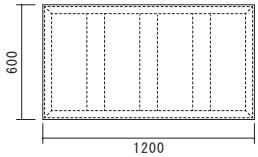

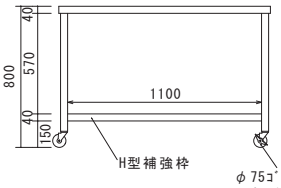

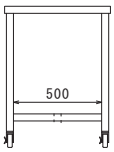

タイプ	品番	寸法（㎜）		
		間口	奥行	高さ
K タイプ	C-KTHW- 600	600	450	800
	C-KTHW- 750	750	450	800
	C-KTHW- 900	900	450	800
	C-KTHW-1200	1200	450	800
	C-KTHW-1500	1500	450	800
	C-KTHW-1800	1800	450	800
H タイプ	C-HTHW- 600	600	600	800
	C-HTHW- 750	750	600	800
	C-HTHW- 900	900	600	800
	C-HTHW-1200	1200	600	800
	C-HTHW-1500	1500	600	800
	C-HTHW-1800	1800	600	800

作業台二段スノコ

均等耐荷重 240kg 実用耐荷重 120kg

KT2S-900

●ベタスノコ製作可能です。(オプション)

●棚柱

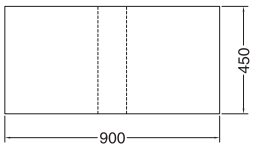

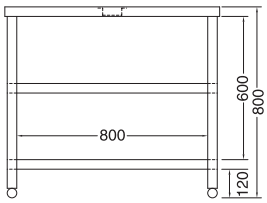

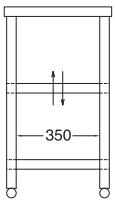

タイプ	品番	寸法（㎜）		
		間口	奥行	高さ
K タイプ	KT2S- 450	450	450	800
	KT2S- 600	600	450	800
	KT2S- 750	750	450	800
	KT2S- 900	900	450	800
	KT2S-1200	1200	450	800
	KT2S-1500	1500	450	800
	KT2S-1800	1800	450	800
H タイプ	HT2S- 450	450	600	800
	HT2S- 600	600	600	800
	HT2S- 750	750	600	800
	HT2S- 900	900	600	800
	HT2S-1200	1200	600	800
	HT2S-1500	1500	600	800
	HT2S-1800	1800	600	800

●中棚は上下自在仕様です。
●ガス台（高さ 650㎜）の二段スノコも製作可能です。

片面引出し付き作業台（組立式ノックダウン梱包は出来ません）

均等耐荷重 240kg 実用耐荷重 120kg

KTO-600

引き出し耐荷重：1つあたり 20kg

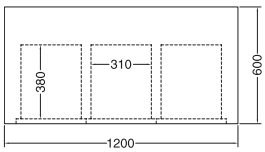

スノコ実用耐荷重：50kg

HTO-1200

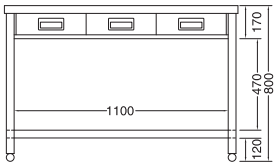

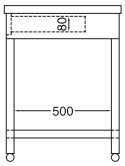

アジャスターです。キャスターではありません。
＋ 30㎜アジャスト可能です

タイプ	品番	寸法（㎜）			引出し数	引出し寸法 W × D
		間口	奥行	高さ		
K タイプ	KTO- 600	600	450	800	1	430×310
	KTO- 750	750	450	800	2	265×310(2つ)
	KTO- 900	900	450	800	2	340×310(2つ)
	KTO-1200	1200	450	800	3	310×310(3つ)
	KTO-1500	1500	450	800	4	295×310(4つ)
	KTO-1800	1800	450	800	4	370×310(4つ)
H タイプ	HTO- 600	600	600	800	1	430×380
	HTO- 750	750	600	800	2	265×380(2つ)
	HTO- 900	900	600	800	2	340×380(2つ)
	HTO-1200	1200	600	800	3	310×380(3つ)
	HTO-1500	1500	600	800	4	295×380(4つ)
	HTO-1800	1800	600	800	4	370×380(4つ)
Y タイプ	YTO- 900	900	750	800	2	340×380(2つ)
	YTO-1200	1200	750	800	3	310×380(3つ)
	YTO-1500	1500	750	800	4	295×380(4つ)
	YTO-1800	1800	750	800	4	370×380(4つ)
L タイプ	LTO- 900	900	900	800	2	340×380(2つ)
	LTO-1200	1200	900	800	3	310×380(3つ)
	LTO-1500	1500	900	800	4	295×380(4つ)
	LTO-1800	1800	900	800	4	370×380(4つ)

●ガス台（高さ 650㎜）の引出し付きも製作可能です。

○スノコ、平棚板（ベタスノコ）の追加や変更も可能です。又スノコ無し（三方枠、四方枠、H枠）も揃えています。
○バックガード付きの製作も可能です。（オプション、追加料金をいただきます。） ○オプションでキャスターも有ります。（φ75、100、125㎜）

作業台・キャビネット・水切台・ダス

◎グリーン購入法適合商品
◎オプションでキャスター取り付け可能です。（φ 75、100、125㎜）

両面引出し付作業台（組立式ノックダウン梱包は出来ません）

均等耐荷重 240kg　実用耐荷重 120kg

LTWO-1500

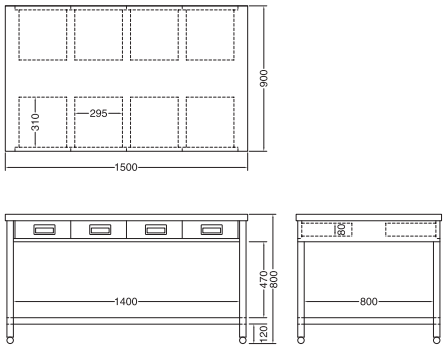

タイプ	品番	寸法（㎜） 間口	奥行	高さ	引出し数	引出し寸法 W×D
Y タイプ	YTWO- 900	900	750	800	4	340×280(4つ)
	YTWO-1200	1200	750	800	6	310×280(6つ)
	YTWO-1500	1500	750	800	8	295×280(8つ)
	YTWO-1800	1800	750	800	8	370×280(8つ)
L タイプ	LTWO- 900	900	900	800	4	340×310(4つ)
	LTWO-1200	1200	900	800	6	310×310(6つ)
	LTWO-1500	1500	900	800	8	295×310(8つ)
	LTWO-1800	1800	900	800	8	370×310(8つ)

●引出し耐荷重：１つあたり 20kg

縦型引出し付作業台（組立式ノックダウン梱包は出来ません）

均等耐荷重 320kg
実用耐荷重 160kg

HTVO-450

HTVO-1200

HTVO-900

アジャスターです。キャスターではありません。
オプションでキャスターへ変更可能です。
キャスターを付けると全高は約 860㎜になります。

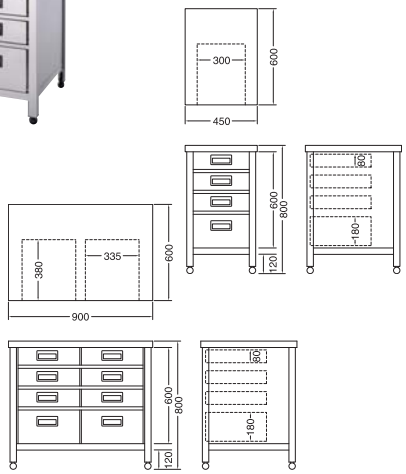

タイプ	品番	寸法（㎜） 間口	奥行	高さ	引出し数	引出し寸法 W×D
K タイプ	KTVO- 450	450	450	800	4	295×310× 80(3段)
						295×310×180(1段)
	KTVO- 500	500	450	800	4	340×310× 80(3段)
						340×310×180(1段)
	KTVO- 600	600	450	800	4	430×310× 80(3段)
						430×310×180(1段)
	KTVO- 750	750	450	800	8(4×2列)	265×310× 80(2列3段)
						265×310×180(2列1段)
	KTVO- 900	900	450	800	8(4×2列)	340×310× 80(2列3段)
						340×310×180(2列1段)
	KTVO-1200	1200	450	800	12(4×3列)	310×310× 80(3列3段)
						310×310×180(3列1段)
H タイプ	HTVO- 450	450	600	800	4	295×380× 80(3段)
						295×380×180(1段)
	HTVO- 500	500	600	800	4	340×380× 80(3段)
						340×380×180(1段)
	HTVO- 600	600	600	800	4	430×380× 80(3段)
						430×380×180(1段)
	HTVO- 750	750	600	800	8(4×2列)	265×380× 80(2列3段)
						265×380×180(2列1段)
	HTVO- 900	900	600	800	8(4×2列)	340×380× 80(2列3段)
						340×380×180(2列1段)
	HTVO-1200	1200	600	800	12(4×3列)	310×380× 80(3列3段)
						310×380×180(3列1段)

●別注でキャスターへの変更が可能です。
●引き出し取っ手は ABS 樹脂です。

ユニット式縦型引出しキャビネット（組立式ノックダウン梱包は出来ません）

均等耐荷重 320kg　実用耐荷重 160kg

ACVO-450H

（組み合わせ使用例）ACVO+HT-1200

（組み合わせ使用例）
ACVO+HPMI　切欠仕様（オプション）

品番	寸法（㎜） 間口	奥行	高さ	引出し数	引出し寸法 W×D
ACVO-450K	450	410	595	4	340×310× 80(3段)
					340×310×150(1段)
ACVO-450H	450	560	595	4	340×380× 80(3段)
					340×380×150(1段)

●作業台、水切シンクと組み合わせて使用可能です。
●底面の仕上げがありませんので、単体での使用は出来ません。必ずスノコの上に載せてご使用ください。

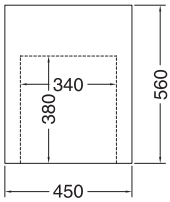

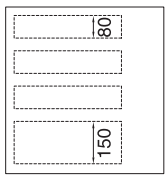

○全ての作業台・ガス台にキャスター（オプション）取り付け可能。移動台として幅広くご利用いただけます。
（22 ページオプション参照）

ト台・パンラック

■アジャスト調整幅 +30㎜

耐荷重に関して：（均等耐荷重）JIS 規格で定められた唯一の公式測定方法ですが、平らな場所で棚面全体に均一加重し、振動を与えない状況での測定方法になりますので、実使用状況とは大きく異なります。→均等耐荷重＞実用耐荷重
（実用耐荷重）使用場所、乗せる物、動作条件により異なります。

■食器洗浄機用クリーンテーブル、ソイルドテーブル等の製作も承ります。

水切台（組立式ノックダウン梱包は出来ません）

HTM-900

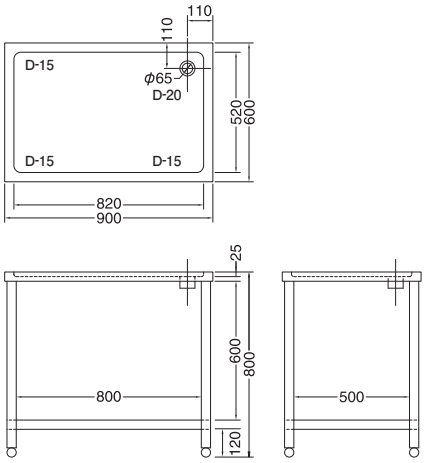

タイプ	品番	寸法（㎜）		
		間口	奥行	高さ
K タイプ	KTM- 600	600	450	800
	KTM- 750	750	450	800
	KTM- 900	900	450	800
	KTM-1200	1200	450	800
H タイプ	HTM- 600	600	600	800
	HTM- 750	750	600	800
	HTM- 900	900	600	800
	HTM-1200	1200	600	800

●水切天板には排水を良くする為の勾配が付いています。
高低差 5㎜

ダスト台（組立式ノックダウン梱包は出来ません）

HTD-600

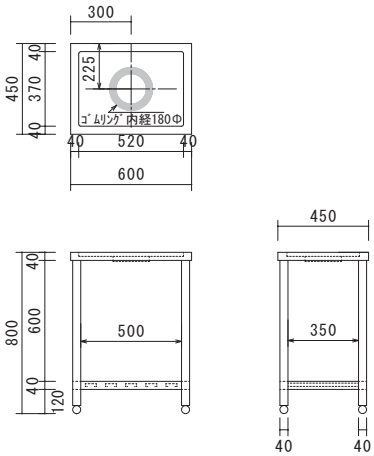

KTD-600

タイプ	品番	寸法（㎜）		
		間口	奥行	高さ
K タイプ	KTD- 450	450	450	800
	KTD- 600	600	450	800
	KTD- 750	750	450	800
	KTD- 900	900	450	800
	KTD-1200	1200	450	800
H タイプ	HTD- 600	600	600	800
	HTD- 750	750	600	800
	HTD- 900	900	600	800
	HTD-1200	1200	600	800

●チャンネルスノコなし（三方補強）もあります。
●別注でダストリング外径φ 150、他にφ 180・φ 240㎜も製作いたします。
●天板の穴はφ 210㎜
●ゴムリング内径はφ 180㎜

パンラック／物品棚（組立式ノックダウン梱包は出来ません）

HR-1200

均等耐荷重 320kg（棚一枚当り 80kg）
実用耐荷重 160kg（棚一枚当り 40kg）

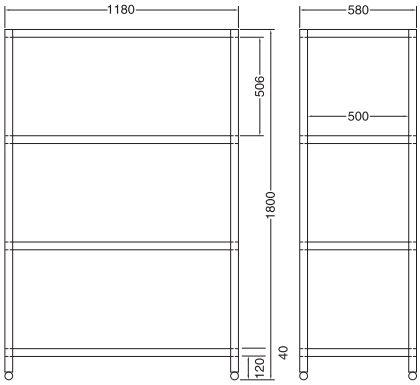

最大積載量（kg）		
	実用	均等
1段	60	80
全体	240	320

タイプ	品番	寸法（㎜）		
		間口	奥行	高さ
K タイプ	KR- 600	580	430	1800
	KR- 750	730	430	1800
	KR- 900	880	430	1800
	KR-1200	1180	430	1800
	KR-1500	1480	430	1800
	KR-1800	1780	430	1800
H タイプ	HR- 600	580	580	1800
	HR- 750	730	580	1800
	HR- 900	880	580	1800
	HR-1200	1180	580	1800
	HR-1500	1480	580	1800
	HR-1800	1780	580	1800
Y タイプ	YR- 600	580	730	1800
	YR- 750	730	730	1800
	YR- 900	880	730	1800
	YR-1200	1180	730	1800
	YR-1500	1480	730	1800
	YR-1800	1780	730	1800
L タイプ	LR- 900	880	880	1800
	LR-1200	1180	880	1800
	LR-1500	1480	880	1800
	LR-1800	1780	880	1800

●中棚自在式も製作可能です。その場合 20㎜ピッチの棚柱が入ります。
●ベタ棚板も製作可能です。
●中棚自在式の場合に限りあとから棚板の追加が可能です。

ワゴン

・組立式ノックダウン梱包は出来ません

ステンレス製ワゴン

新規掲載

均等耐荷重 120kg　実用耐荷重　80kg

WG2-600K

WG3-600K

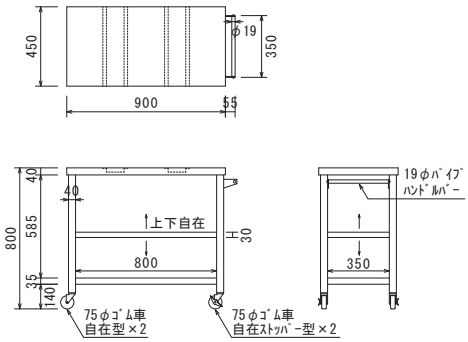

WG3-900K

タイプ	品番	寸法（mm）			自重 kg
		間口	奥行	高さ	
2段	WG2-600K	600	450	800	15
	WG2-750K	750	450	800	17
	WG2-900K	900	450	800	19
	WG2-750H	750	600	800	20
	WG2-900H	900	600	800	22
3段	WG3-600K	600	450	800	17
	WG3-750K	750	450	800	19
	WG3-900K	900	450	800	22
	WG3-750H	750	600	800	23
	WG3-900H	900	600	800	25

引出し付ステンレス製ワゴン　新規掲載

WG02-600K

WG02-900H

WG03-600K

WG03-900H

均等耐荷重 120kg　実用耐荷重　80kg

タイプ	品番	寸法（mm）			引出し有効内寸			引出し数	自重 kg
		間口	奥行	高さ	間口	奥行	高さ		
2段	WG02-600K	600	450	800	430	310	80	1	18
	WG02-750K	750	450	800	265	310	80	2	20
	WG02-900K	900	450	800	340	310	80	2	22
	WG02-750H	750	600	800	265	380	80	2	23
	WG02-900H	900	600	800	340	380	80	2	25
3段	WG03-600K	600	450	800	430	310	80	1	20
	WG03-750K	750	450	800	265	310	80	2	22
	WG03-900K	900	450	800	340	310	80	2	25
	WG03-750H	750	600	800	265	380	80	2	26
	WG03-900H	900	600	800	340	380	80	2	28

●棚板を裏返した状態（フラット型棚板）

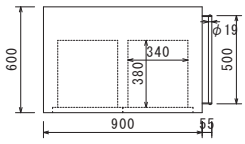

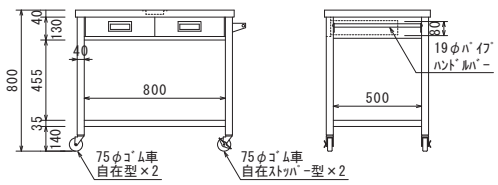

WG02-900H

共通仕様

●φ 75　ゴムキャスター　ストッパー× 2
●φ 19　SUS430 ハンドル
●棚板（皿）深さ下段 34㎜
　　上段 29㎜
●棚柱ピッチ　20㎜
●ハンドルはボルト留めの為取り外し可能
●中棚の追加が可能です。
●完成品での出荷となります。

耐荷重	kg
天板	60
棚板 1 枚当り	40
引出し	10
ワゴン 1 台当り	100

■食品・食器・機材・部品・工具などの運搬、移動に適しています。
■３段タイプの中間棚板は、取付け位置を上下に移動可能です。
■中間棚と下段棚はこぼれ止め機能のある皿型として、又裏返してフラット型棚板としてもお使いいただけます。

天板コボレ止め付ステンレス製ワゴン　新規掲載

均等耐荷重 120kg　実用耐荷重　80kg

3GWG2-600K

4GWG2-600K

3GWG3-600K

4GWG3-600K

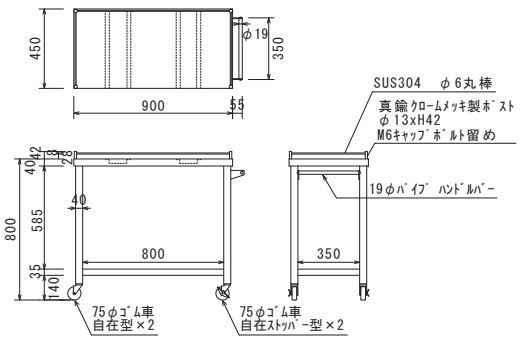

3GWG2-900K

タイプ	品番	寸法（mm） 間口	奥行	高さ	自重 kg
3方コボレ止メ付き	3GWG2-600K	600	450	800	16
	3GWG2-750K	750	450	800	18
	3GWG2-900K	900	450	800	20
	3GWG2-750H	750	600	800	21
	3GWG2-900H	900	600	800	23
	3GWG3-600K	600	450	800	18
	3GWG3-750K	750	450	800	20
	3GWG3-900K	900	450	800	23
	3GWG3-750H	750	600	800	24
	3GWG3-900H	900	600	800	26
4方コボレ止メ付き	4GWG2-600K	600	450	800	16
	4GWG2-750K	750	450	800	18
	4GWG2-900K	900	450	800	20
	4GWG2-750H	750	600	800	21
	4GWG2-900H	900	600	800	23
	4GWG3-600K	600	450	800	18
	4GWG3-750K	750	450	800	20
	4GWG3-900K	900	450	800	23
	4GWG3-750H	750	600	800	24
	4GWG3-900H	900	600	800	26

引出し・コボレ止め付天板ステンレス製ワゴン　新規掲載

均等耐荷重 120kg　実用耐荷重　80kg

3GWG02-750K
└ 3方コボレ止メ付き

4GWG02-600K
└ 4方コボレ止メ付き

4GWG02-900H

3GWG03-600K

4GWG03-600K

4GWG03-900H

タイプ	品番	寸法（mm） 間口	奥行	高さ	引出し有効内寸 間口	奥行	高さ	引出し数	自重 kg
2段中棚無し	3GWG02-600K	600	450	800	430	310	80	1	19
	4GWG02-600K								
	3GWG02-750K	750	450	800	265	310	80	2	21
	4GWG02-750K								
	3GWG02-900K	900	450	800	340	310	80	2	23
	4GWG02-900K								
	3GWG02-750H	750	600	800	265	380	80	2	24
	4GWG02-750H								
	3GWG02-900H	900	600	800	340	380	80	2	26
	4GWG02-900H								
3段中棚1枚付き	3GWG03-600K	600	450	800	430	310	80	1	21
	4GWG03-600K								
	3GWG03-750K	750	450	800	265	310	80	2	23
	4GWG03-750K								
	3GWG03-900K	900	450	800	340	310	80	2	26
	4GWG03-900K								
	3GWG03-750H	750	600	800	265	380	80	2	27
	4GWG03-750H								
	3GWG03-900H	900	600	800	340	380	80	2	29
	4GWG03-900H								

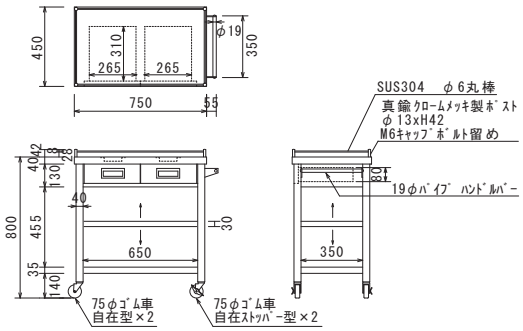

4GWG03-750K

共通仕様

●コボレ止め（ガード）
　真鍮・クロームメッキ製ポストφ 13 × H42㎜ M6+SUS304　丸棒φ 6㎜
●コボレ止め高さ：天板より 36㎜　ポストの高さ：42㎜
●φ 75　ゴムキャスター　ストッパー× 2
●φ 19　SUS430 ハンドル
●棚板（皿）深さ下段 34㎜
　　上段 29㎜
●棚柱ピッチ　20㎜
●ハンドルはボルト留めの為
　取り外し可能
●中棚の追加が可能です。
●完成品での出荷となります。

●棚板爪使用例

耐荷重	kg
天板	60
棚板 1 枚当り	40
引出し	10
ワゴン 1 台当り	100

●コボレ止め
　ガード

キャビネット調理台・キャビネットガス台・食器戸棚

・組立式ノックダウン梱包は出来ません

注 こちらの商品は業務用の為、長ズボン及び靴着用での使用を想定して設計し、底面の仕上げ処理は行っておりませんので、ご家庭の室内で素足環境でのご使用にはご注意ください。

キャビネット(調理台)　片面引違戸

均等耐荷重 320kg　実用耐荷重 160kg

●＋25㎜アジャスト可能です。

AC-900K

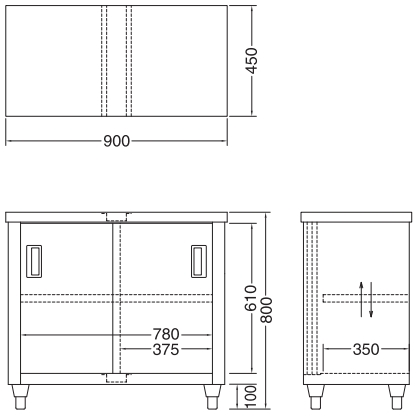

タイプ	品番	寸法（㎜） 間口	奥行	高さ
K タイプ	AC- 600K	600	450	800
	AC- 750K	750	450	800
	AC- 900K	900	450	800
	AC-1200K	1200	450	800
	AC-1500K	1500	450	800
	AC-1800K	1800	450	800
H タイプ	AC- 600H	600	600	800
	AC- 750H	750	600	800
	AC- 900H	900	600	800
	AC-1200H	1200	600	800
	AC-1500H	1500	600	800
	AC-1800H	1800	600	800
Y タイプ	AC- 900Y	900	750	800
	AC-1200Y	1200	750	800
	AC-1500Y	1500	750	800
	AC-1800Y	1800	750	800
L タイプ	AC- 900L	900	900	800
	AC-1200L	1200	900	800
	AC-1500L	1500	900	800
	AC-1800L	1800	900	800

●全タイプ棚板は一枚です。　●棚板の追加も可能です。
●間口 1800 以上は 5 本脚になります。

キャビネット(調理台)　片面引出し付片面引違戸

均等耐荷重 320kg　実用耐荷重 160kg

ACO-900K

ACO-1200H

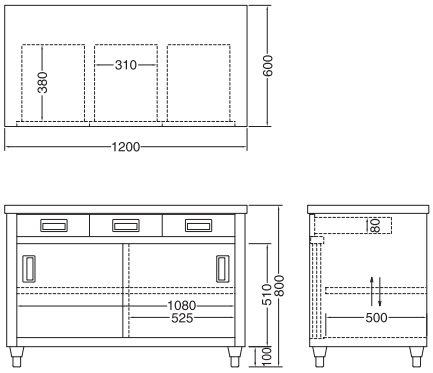

タイプ	品番	寸法（㎜） 間口	奥行	高さ	引出し数	引出し寸法 W × D
K タイプ	ACO- 600K	600	450	800	1	430×310
	ACO- 750K	750	450	800	2	265×310 (2つ)
	ACO- 900K	900	450	800	2	340×310 (2つ)
	ACO-1200K	1200	450	800	3	310×310 (3つ)
	ACO-1500K	1500	450	800	4	295×310 (4つ)
	ACO-1800K	1800	450	800	4	370×310 (4つ)
H タイプ	ACO- 600H	600	600	800	1	430×380
	ACO- 750H	750	600	800	2	265×380 (2つ)
	ACO- 900H	900	600	800	2	340×380 (2つ)
	ACO-1200H	1200	600	800	3	310×380 (3つ)
	ACO-1500H	1500	600	800	4	295×380 (4つ)
	ACO-1800H	1800	600	800	4	370×380 (4つ)
Y タイプ	ACO- 900Y	900	750	800	2	340×380 (2つ)
	ACO-1200Y	1200	750	800	3	310×380 (3つ)
	ACO-1500Y	1500	750	800	4	295×380 (4つ)
	ACO-1800Y	1800	750	800	4	370×380 (4つ)
L タイプ	ACO- 900L	900	900	800	2	340×380 (2つ)
	ACO-1200L	1200	900	800	3	310×380 (3つ)
	ACO-1500L	1500	900	800	4	295×380 (4つ)
	ACO-1800L	1800	900	800	4	370×380 (4つ)

●全タイプ棚板は一枚です。　※御注文時に指示下さい。
●棚板の追加も可能です。　製作後の棚板追加はできません。
●間口 1800 以上は 5 本脚になります。

キャビネット(調理台)　両面引違戸

均等耐荷重 320kg　実用耐荷重 160kg

ACW-1800L

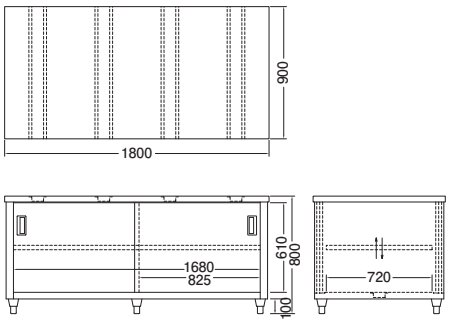

タイプ	品番	寸法（㎜） 間口	奥行	高さ
H タイプ	ACW- 900H	900	600	800
	ACW-1200H	1200	600	800
	ACW-1500H	1500	600	800
	ACW-1800H	1800	600	800
Y タイプ	ACW- 900Y	900	750	800
	ACW-1200Y	1200	750	800
	ACW-1500Y	1500	750	800
	ACW-1800Y	1800	750	800
L タイプ	ACW- 900L	900	900	800
	ACW-1200L	1200	900	800
	ACW-1500L	1500	900	800
	ACW-1800L	1800	900	800

●全タイプ棚板は一枚です。
●棚板の追加も可能です。
●間口 1800 以上は 6 本脚になります。

○ガラス戸への交換も可能です。　○バックガード付、別加工いたします。　○棚板の追加が可能です。別途お買いもとめ下さい。但し ACG-1200H～1800H　ACO-1200H～1800H はお届け後の棚板追加は出来ません。製作前の追加は可能です。　○全ての標準規格品にキャスター（オプション）が取付けられ、移動台として幅広く利用できます。（22 ページオプション参照）

■実用耐荷重 160kg
（均等耐荷重 320kg）
■中棚移動ピッチ 20㎜
■中棚実用耐荷重 50kg

カギオプション

引違戸には鍵の取り付けが可能です。お届け後の後付けは出来ません。

キャビネット用脚

御注文時に御指定下さい。納品後の変更はできません

100㎜用と150㎜用のみ御購入後でも先端の変更交換が可能です

オプション脚（御注文時に指定下さい）
ショート：高さを 50㎜下げられます　H750㎜
ロング　：高さを 50㎜上げられます　H850㎜
オプションキャスター（御注文時に指定下さい）
φ 75　全高変わらず　φ 100　全高 835㎜
φ 125　全高 878㎜

キャビネット（調理台）　両面引出し付両面引違戸

均等耐荷重 320kg　実用耐荷重 160kg

ACWO-1800L

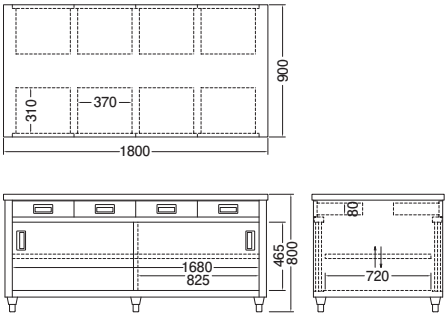

タイプ	品番	寸法（㎜）			引出し数	引出し寸法 W × D
		間口	奥行	高さ		
Y タイプ	ACWO- 900Y	900	750	800	4	340×280 (4つ)
	ACWO-1200Y	1200	750	800	6	310×280 (6つ)
	ACWO-1500Y	1500	750	800	8	295×280 (8つ)
	ACWO-1800Y	1800	750	800	8	370×280 (8つ)
L タイプ	ACWO-1200L	1200	900	800	6	310×310 (6つ)
	ACWO-1500L	1500	900	800	8	295×310 (8つ)
	ACWO-1800L	1800	900	800	8	370×310 (8つ)

●全タイプ棚板は一枚です。
●棚板の追加も可能です。
※御注文時に指示下さい。
製作後の棚板追加はできません。
●引き出し、引き違い戸の取っ手は ABS 樹脂です。
●間口 1800 以上は 6 本脚になります。

キャビネット（ガス台）　片面引違戸

均等耐荷重 320kg　実用耐荷重 160kg

ACG-1200H

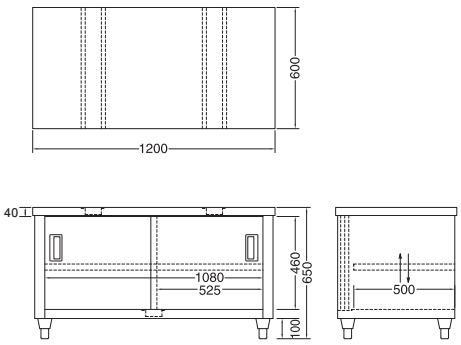

タイプ	品番	寸法（㎜）		
		間口	奥行	高さ
K タイプ	ACG- 600K	600	450	650
	ACG- 750K	750	450	650
	ACG- 900K	900	450	650
	ACG-1200K	1200	450	650
	ACG-1500K	1500	450	650
	ACG-1800K	1800	450	650
H タイプ	ACG- 600H	600	600	650
	ACG- 750H	750	600	650
	ACG- 900H	900	600	650
	ACG-1200H	1200	600	650
	ACG-1500H	1500	600	650
	ACG-1800H	1800	600	650

●全タイプ棚板は一枚です。（棚板耐荷重は 50kg）
●棚板の追加も可能です。
●間口 1800 以上は 5 本脚になります。

食器戸棚　片面引違戸

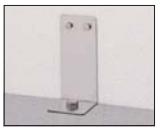

壁用金具
（オプション）

ACS-1500H

均等耐荷重 480kg　実用耐荷重 240kg

●上下二段分離式

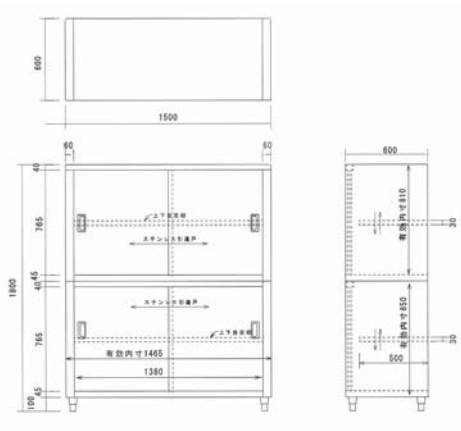

タイプ	品番	寸法（㎜）			棚板数
		間口	奥行	高さ	
K タイプ	ACS- 750K	750	450	1800	2
	ACS- 900K	900	450	1800	2
	ACS-1200K	1200	450	1800	2
	ACS-1500K	1500	450	1800	2
	ACS-1800K	1800	450	1800	2
H タイプ	ACS- 750H	750	600	1800	2
	ACS- 900H	900	600	1800	2
	ACS-1200H	1200	600	1800	2
	ACS-1500H	1500	600	1800	2
	ACS-1800H	1800	600	1800	2
Y タイプ	ACS- 900Y	900	750	1800	2
	ACS-1200Y	1200	750	1800	2
	ACS-1500Y	1500	750	1800	2
	ACS-1800Y	1800	750	1800	2
L タイプ	ACS- 900L	900	900	1800	2
	ACS-1200L	1200	900	1800	2
	ACS-1500L	1500	900	1800	2
	ACS-1800L	1800	900	1800	2

●棚板の追加も可能です。
●出荷時は上下一体型で出荷しますが、搬入時は上下分離する事が可能です。
●間口 1800 以上は 5 本脚になります。

食器戸棚

・組立式ノックダウン梱包は出来ません

注 こちらの商品は業務用の為、長ズボン及び靴着用での使用を想定して設計し、底面の仕上げ処理は行っておりませんので、ご家庭の室内で素足環境でのご使用にはご注意ください。

食器戸棚　片面引出し付片面引違戸

均等耐荷重 480kg　実用耐荷重 240kg

●上下二段分離式。

ACSO-1500Y

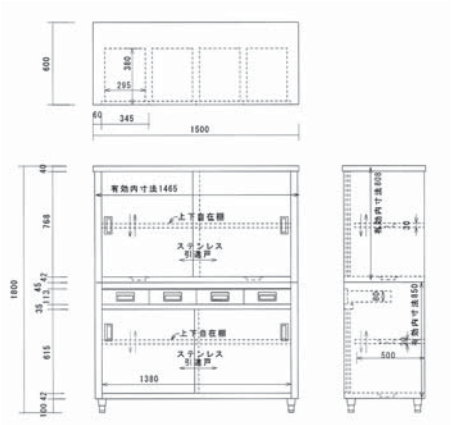

ACSO-1500H

タイプ	品番	寸法（mm）			引出し数	引出し寸法 W × D
		間口	奥行	高さ		
Kタイプ	ACSO- 750K	750	450	1800	2	265×310 (2つ)
	ACSO- 900K	900	450	1800	2	340×310 (2つ)
	ACSO-1200K	1200	450	1800	3	310×310 (3つ)
	ACSO-1500K	1500	450	1800	4	295×310 (4つ)
	ACSO-1800K	1800	450	1800	4	370×310 (4つ)
Hタイプ	ACSO- 750H	750	600	1800	2	265×380 (2つ)
	ACSO- 900H	900	600	1800	2	340×380 (2つ)
	ACSO-1200H	1200	600	1800	3	310×380 (3つ)
	ACSO-1500H	1500	600	1800	4	295×380 (4つ)
	ACSO-1800H	1800	600	1800	4	370×380 (4つ)
Yタイプ	ACSO- 900Y	900	750	1800	2	340×380 (2つ)
	ACSO-1200Y	1200	750	1800	3	310×380 (3つ)
	ACSO-1500Y	1500	750	1800	4	295×380 (4つ)
	ACSO-1800Y	1800	750	1800	4	370×380 (4つ)
Lタイプ	ACSO- 900L	900	900	1800	2	340×380 (2つ)
	ACSO-1200L	1200	900	1800	3	310×380 (3つ)
	ACSO-1500L	1500	900	1800	4	295×380 (4つ)
	ACSO-1800L	1800	900	1800	4	370×380 (4つ)

●全タイプ棚板は二枚付です。（追加も可能です。）
●出荷時は上下一体型で出荷しますが、搬入時は上下分離する事が可能です。
●間口 1800 以上は 5 本脚になります。

食器戸棚　両面引違戸

均等耐荷重 480kg　実用耐荷重 240kg

●上下二段分離式。

ACSW-1500Y

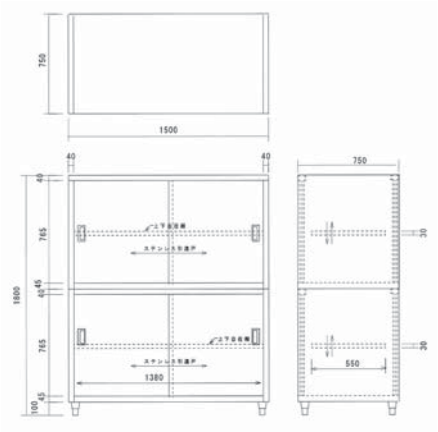

タイプ	品番	寸法（mm）		
		間口	奥行	高さ
Yタイプ	ACSW-1200Y	1200	750	1800
	ACSW-1500Y	1500	750	1800
	ACSW-1800Y	1800	750	1800
Lタイプ	ACSW-1200L	1200	900	1800
	ACSW-1500L	1500	900	1800
	ACSW-1800L	1800	900	1800

●全タイプ棚板は二枚付です。（追加も可能です。）
●間口 1800 以上は 6 本脚になります。

食器戸棚　両面引出し付両面引違戸

均等耐荷重 480kg　実用耐荷重 240kg

●上下二段分離式。

ACSWO-1500Y

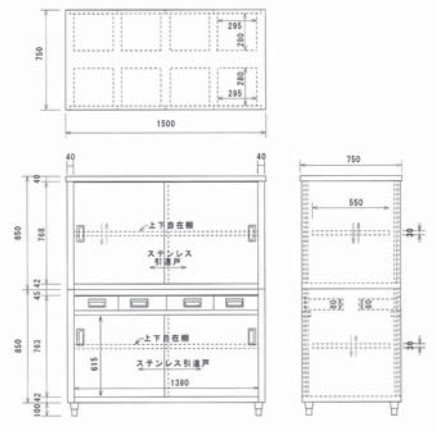

タイプ	品番	寸法（mm）			引出し数	引出し寸法 W × D
		間口	奥行	高さ		
Yタイプ	ACSWO-1200Y	1200	750	1800	6	310×280 (6つ)
	ACSWO-1500Y	1500	750	1800	8	295×280 (8つ)
	ACSWO-1800Y	1800	750	1800	8	370×280 (8つ)
Lタイプ	ACSWO-1200L	1200	900	1800	6	310×310 (6つ)
	ACSWO-1500L	1500	900	1800	8	295×310 (8つ)
	ACSWO-1800L	1800	900	1800	8	370×310 (8つ)

●全タイプ棚板は二枚付です。（追加も可能です。）
●間口 1800 以上は 6 本脚になります。

○棚板の追加が可能です。別途お買いもとめ下さい。（22 ページオプション参照）

オプション

引違い戸には鍵の取付けが可能です。
亜鉛ダイキャスト、クロームメッキ仕上げ

転倒防止金具天板用 - 使用例

◎ガラス板厚 3㎜
◎別途アクリル板へ取り替え可能です。（板厚 4㎜）

上部ガラス戸食器戸棚　片面引違戸

新規掲載

均等耐荷重 480kg　実用耐荷重 240kg

●上下二段分離式

ACS-1500HG

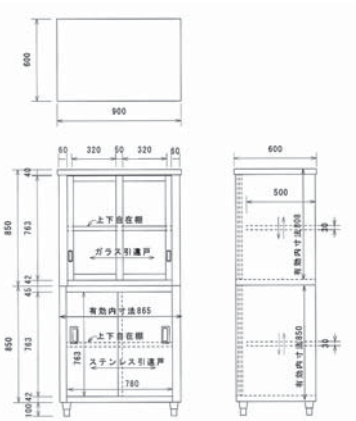

ACS-900HG

タイプ	品番	寸法（㎜）			棚板数
		間口	奥行	高さ	
K タイプ	ACS- 750KG	750	450	1800	2
	ACS- 900KG	900	450	1800	2
	ACS-1200KG	1200	450	1800	2
	ACS-1500KG	1500	450	1800	2
	ACS-1800KG	1800	450	1800	2
H タイプ	ACS- 750HG	750	600	1800	2
	ACS- 900HG	900	600	1800	2
	ACS-1200HG	1200	600	1800	2
	ACS-1500HG	1500	600	1800	2
	ACS-1800HG	1800	600	1800	2
Y タイプ	ACS- 900YG	900	750	1800	2
	ACS-1200YG	1200	750	1800	2
	ACS-1500YG	1500	750	1800	2
	ACS-1800YG	1800	750	1800	2
L タイプ	ACS- 900LG	900	900	1800	2
	ACS-1200LG	1200	900	1800	2
	ACS-1500LG	1500	900	1800	2
	ACS-1800LG	1800	900	1800	2

●棚板の追加も可能です。
●出荷時は上下一体型で出荷しますが、搬入時は上下分離する事が可能です。
●間口 1800 以上は 5 本脚になります。

上部ガラス戸食器戸棚　片面引出し付片面引違戸

新規掲載

●上下二段分離式。

均等耐荷重 480kg　実用耐荷重 240kg

ACSO-1500YG

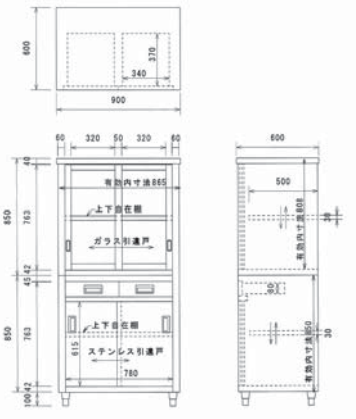

ACSO-900HG

タイプ	品番	寸法（㎜）			引出し数	引出し寸法 W × D
		間口	奥行	高さ		
K タイプ	ACSO- 750KG	750	450	1800	2	265×310 (2つ)
	ACSO- 900KG	900	450	1800	2	340×310 (2つ)
	ACSO-1200KG	1200	450	1800	3	310×310 (3つ)
	ACSO-1500KG	1500	450	1800	4	295×310 (4つ)
	ACSO-1800KG	1800	450	1800	4	370×310 (4つ)
H タイプ	ACSO- 750HG	750	600	1800	2	265×380 (2つ)
	ACSO- 900HG	900	600	1800	2	340×380 (2つ)
	ACSO-1200HG	1200	600	1800	3	310×380 (3つ)
	ACSO-1500HG	1500	600	1800	4	295×380 (4つ)
	ACSO-1800HG	1800	600	1800	4	370×380 (4つ)
Y タイプ	ACSO- 900YG	900	750	1800	2	340×380 (2つ)
	ACSO-1200YG	1200	750	1800	3	310×380 (3つ)
	ACSO-1500YG	1500	750	1800	4	295×380 (4つ)
	ACSO-1800YG	1800	750	1800	4	370×380 (4つ)
L タイプ	ACSO- 900LG	900	900	1800	2	340×380 (2つ)
	ACSO-1200LG	1200	900	1800	3	310×380 (3つ)
	ACSO-1500LG	1500	900	1800	4	295×380 (4つ)
	ACSO-1800LG	1800	900	1800	4	370×380 (4つ)

●全タイプ棚板は二枚付です。（追加も可能です。）
●出荷時は上下一体型で出荷しますが、搬入時は上下分離する事が可能です。
●間口 1800 以上は 5 本脚になります。

上部ガラス戸食器戸棚　両面引違戸

新規掲載

均等耐荷重 480kg　実用耐荷重 240kg

ACSW-1500YG

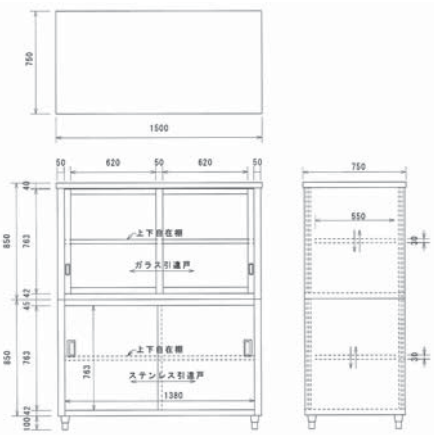

タイプ	品番	寸法（㎜）		
		間口	奥行	高さ
Y タイプ	ACSW-1200YG	1200	750	1800
	ACSW-1500YG	1500	750	1800
	ACSW-1800YG	1800	750	1800
L タイプ	ACSW-1200LG	1200	900	1800
	ACSW-1500LG	1500	900	1800
	ACSW-1800LG	1800	900	1800

●全タイプ棚板は二枚付です。（追加も可能です。）
●間口 1800 以上は 6 本脚になります。

食器戸棚・吊戸棚

上部ガラス戸食器戸棚　両面引出し付両面引違戸（組立式ノックダウン梱包は出来ません）

新規掲載

ACSWO-1500YG

均等耐荷重 480kg　実用耐荷重 240kg

●上下二段分離式。

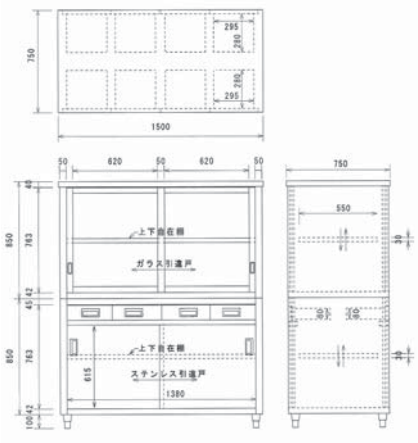

タイプ	品番	寸法（mm）			引出し数	引出し寸法 W × D
		間口	奥行	高さ		
Y タイプ	ACSWO-1200YG	1200	750	1800	6	310×280 (6つ)
	ACSWO-1500YG	1500	750	1800	8	295×280 (8つ)
	ACSWO-1800YG	1800	750	1800	8	370×280 (8つ)
L タイプ	ACSWO-1200LG	1200	900	1800	6	310×310 (6つ)
	ACSWO-1500LG	1500	900	1800	8	295×310 (8つ)
	ACSWO-1800LG	1800	900	1800	8	370×310 (8つ)

●全タイプ棚板は二枚付です。（追加も可能です。）
●間口 1800 以上は 6 本脚になります。

吊戸棚の取り付け方法

特徴：引っ掛け金具を先に壁付けできますので
施工が簡単です。一人でも取り付け出来ます。

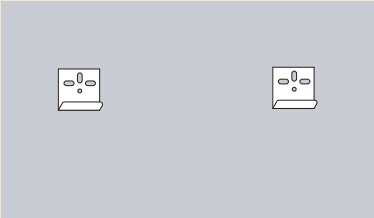

①
壁面に棚の取付位置を決め、
引っ掛け金具をビスで固定
する。

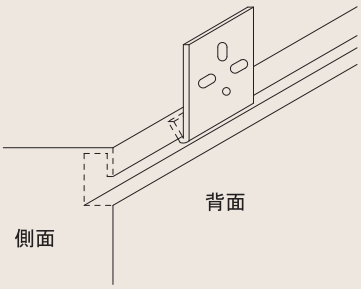

②
棚の背面上部を引っ掛け金
具に掛ける。
吊戸を左右に滑らせ微調整できます。

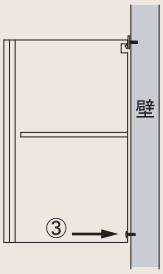

③
①②が終了後、棚の下部を
ビスで固定する。

■独立分離式の取付金具を使用している為、壁面取付の際に上下、左右の位置微調整が容易です。
■棚板の追加も可能です。別途お買い求め下さい。
■すべての商品は開き戸又はオープン棚（戸なし）も別途製作可能です。

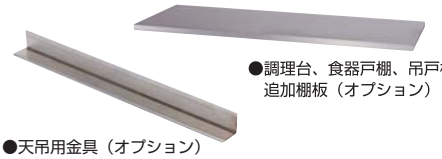

●調理台、食器戸棚、吊戸棚用追加棚板（オプション）

●天吊用金具（オプション）

ステンレス吊戸棚
（組立式ノックダウン梱包は出来ません）

棚板用フック

吊戸棚用金具がサービスで付いています
（ビスは壁の材質に応じて御準備下さい）
W1200まで2セット
W1500以上は3セット付いています

耐荷重は壁の強度によりますので下地のしっかりした場所へ取り付けて下さい。

AS-1200-600

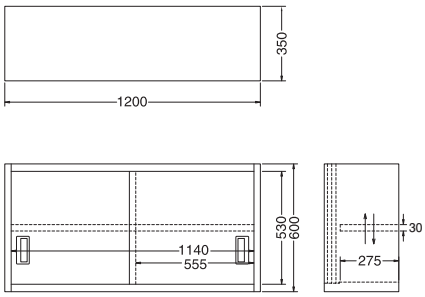

AS-900-900

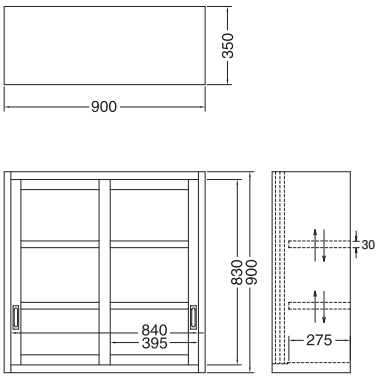

タイプ	品番		寸法（㎜）				棚板数
	（奥行350㎜タイプ）	（奥行300㎜タイプ）	間口	奥行		高さ	
H450㎜タイプ	AS- 600-450	AS- 600S-450	600	350	300	450	1
	AS- 750-450	AS- 750S-450	750	350	300	450	
	AS- 900-450	AS- 900S-450	900	350	300	450	
	AS-1200-450	AS-1200S-450	1200	350	300	450	
	AS-1500-450	AS-1500S-450	1500	350	300	450	
	AS-1800-450	AS-1800S-450	1800	350	300	450	
H600㎜タイプ	AS- 600-600	AS- 600S-600	600	350	300	600	1
	AS- 750-600	AS- 750S-600	750	350	300	600	
	AS- 900-600	AS- 900S-600	900	350	300	600	
	AS-1200-600	AS-1200S-600	1200	350	300	600	
	AS-1500-600	AS-1500S-600	1500	350	300	600	
	AS-1800-600	AS-1800S-600	1800	350	300	600	
H750㎜タイプ	AS- 600-750	AS- 600S-750	600	350	300	750	2
	AS- 750-750	AS- 750S-750	750	350	300	750	
	AS- 900-750	AS- 900S-750	900	350	300	750	
	AS-1200-750	AS-1200S-750	1200	350	300	750	
	AS-1500-750	AS-1500S-750	1500	350	300	750	
	AS-1800-750	AS-1800S-750	1800	350	300	750	
H900㎜タイプ	AS- 600-900	AS- 600S-900	600	350	300	900	2
	AS- 750-900	AS- 750S-900	750	350	300	900	
	AS- 900-900	AS- 900S-900	900	350	300	900	
	AS-1200-900	AS-1200S-900	1200	350	300	900	
	AS-1500-900	AS-1500S-900	1500	350	300	900	
	AS-1800-900	AS-1800S-900	1800	350	300	900	

ガラス吊戸棚

AS-1200G-600

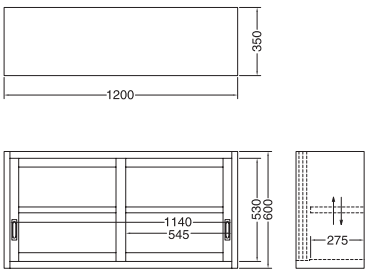

AS-900G-900

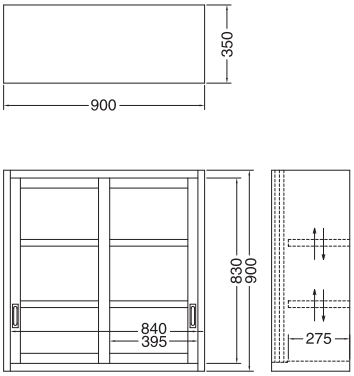

タイプ	品番		寸法（㎜）				棚板数
	（奥行350㎜タイプ）	（奥行300㎜タイプ）	間口	奥行		高さ	
H450㎜タイプ	AS- 600G-450	AS- 600GS-450	600	350	300	450	1
	AS- 750G-450	AS- 750GS-450	750	350	300	450	
	AS- 900G-450	AS- 900GS-450	900	350	300	450	
	AS-1200G-450	AS-1200GS-450	1200	350	300	450	
	AS-1500G-450	AS-1500GS-450	1500	350	300	450	
	AS-1800G-450	AS-1800GS-450	1800	350	300	450	
H600㎜タイプ	AS- 600G-600	AS- 600GS-600	600	350	300	600	1
	AS- 750G-600	AS- 750GS-600	750	350	300	600	
	AS- 900G-600	AS- 900GS-600	900	350	300	600	
	AS-1200G-600	AS-1200GS-600	1200	350	300	600	
	AS-1500G-600	AS-1500GS-600	1500	350	300	600	
	AS-1800G-600	AS-1800GS-600	1800	350	300	600	
H750㎜タイプ	AS- 600G-750	AS- 600GS-750	600	350	300	750	2
	AS- 750G-750	AS- 750GS-750	750	350	300	750	
	AS- 900G-750	AS- 900GS-750	900	350	300	750	
	AS-1200G-750	AS-1200GS-750	1200	350	300	750	
	AS-1500G-750	AS-1500GS-750	1500	350	300	750	
	AS-1800G-750	AS-1800GS-750	1800	350	300	750	
H900㎜タイプ	AS- 600G-900	AS- 600GS-900	600	350	300	900	2
	AS- 750G-900	AS- 750GS-900	750	350	300	900	
	AS- 900G-900	AS- 900GS-900	900	350	300	900	
	AS-1200G-900	AS-1200GS-900	1200	350	300	900	
	AS-1500G-900	AS-1500GS-900	1500	350	300	900	
	AS-1800G-900	AS-1800GS-900	1800	350	300	900	

●ガラス板厚 3㎜。
※別途アクリル板へ取り替え可能です。（板厚4㎜）

吊棚

・組立式ノックダウン
梱包は出来ません

別注品：背板付き（t0.8㎜）

FS-900-300
背板付き

PS-900-300
背板付き

パイプ棚

◎実用耐荷重 50kg（壁の強度に御注意下さい）　◎グリーン購入法適合商品

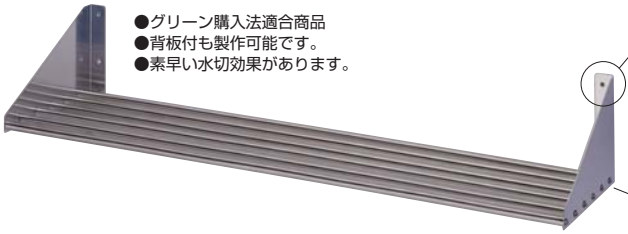

●グリーン購入法適合商品
●背板付も製作可能です。
●素早い水切効果があります。

●壁面取付時に上付、下付可能です。
●バックガード（背板）付加工可能です。（追加料金をいただきます。）
（背板付にすると取付穴は無くなります。）
●強度アップの為に長尺サイズへの中フランジ追加が可能です。
（追加料金をいただきます。）

PS-1200-300

品番	寸法（㎜）	
	間口	奥行（パイプ数）
PS- 600	600	4タイプ 200（4本） 250（5本） 300（6本） 350（7本）
PS- 750	750	
PS- 900	900	
PS-1200	1200	
PS-1500	1500	
PS-1800	1800	

●パイプ t1.0 × φ 19㎜　●有効寸法は間口 -12㎜です。

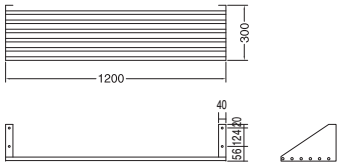

平棚

◎実用耐荷重 50kg（壁の強度に御注意下さい）　◎グリーン購入法適合商品

●グリーン購入法適合商品
●背板付も製作可能です。

FS-1200-300

●ビス止め式フランジの為上下逆付が可能です。
御注文時に指示下さい。
●こぼれ止め加工可能です。（調味料棚等）
（追加料金をいただきます。）
●バックガード（背板）付加工可能です。
（追加料金をいただきます。）
（背板付にすると取付穴は無くなります。）
●強度アップの為に長尺サイズへの中フランジ
追加が可能です。　（追加料金をいただきます。）

下支え式

●フランジの上下逆付けが可能です。
御注文時に指示下さい。

●フランジの左右逆付けが可能です。
御注文時に指示下さい。

品番	寸法（㎜）	
	間口	奥行
FS- 600	600	4タイプ 200 250 300 350
FS- 750	750	
FS- 900	900	
FS-1200	1200	
FS-1500	1500	
FS-1800	1800	

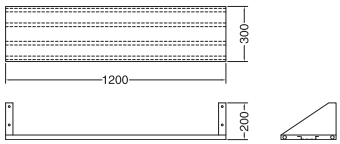

パンチング平棚

◎実用耐荷重 50kg（壁の強度に御注意下さい）　◎グリーン購入法適合商品

●グリーン購入法適合商品
●背板付も製作可能です。
●素早い水切効果があります。

●パンチング穴加工面
φ 3、ピッチ 5㎜

FSP-1200-300

●ビス止め式フランジの為上下逆付け、左右逆付けが可能です。
御注文時に指示下さい。
●こぼれ止め加工可能です。（調味料棚等）（追加料金をいただきます。）
●バックガード（背板）付き加工可能です。（追加料金をいただきます。）
（背板付にすると取付穴は無くなります。）
●強度アップの為に長尺サイズへの中フランジ追加が可能です。
（追加料金をいただきます。）

品番	寸法（㎜）	
	間口（ビスの頭を含む）	奥行
FSP- 600	600	4タイプ 200 250 300 350
FSP- 750	750	
FSP- 900	900	
FSP-1200	1200	
FSP-1500	1500	
FSP-1800	1800	

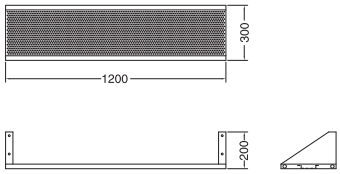

水切トレー付きパンチング平棚　新規掲載

◎実用耐荷重 50kg（壁の強度に御注意下さい）

●パンチング棚板の為、素早い水切効果があります。
●左右のフランジは上吊（写真）以外にも、下支えも可能です。（ご注文時にお知らせください。）
●フランジには、壁取り付け用のφ 8㎜ビス穴が、左右二箇所ずつ開いています。
●背板の取り付けや、こぼれ止め加工も可能です。（追加料金をいただきます。）
（背板付にすると取付穴は無くなります。）

FSPM-900-300R

●パンチング穴加工面
φ 3、ピッチ 5㎜

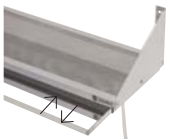

●透明塩ビ排水ホース 1m が付いています。

●棚板底面の水切りトレー（水受けパン）は手前に引き出し取り外すことができますので、お手入れが簡単です。
●水切りトレーの深さは 18㎜です。
●排水ホースの取り付け位置は向かって右奥：R（写真）、左奥：L をお選びいただけます。ご注文時にご指定ください。

品番	寸法（㎜）	
	間口	奥行
FSPM- 600	600	4タイプ 200 250 300 350
FSPM- 750	750	
FSPM- 900	900	
FSPM-1200	1200	
FSPM-1500	1500	
FSPM-1800	1800	

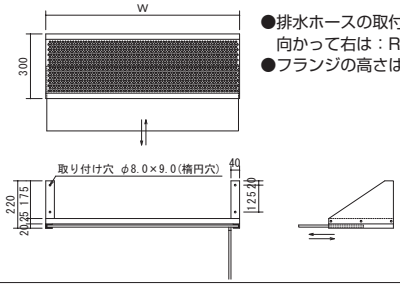

●排水ホースの取付け位置の表記
向かって右は：R　左は：L
●フランジの高さは 200㎜です。

○規格外の形状・寸法については、ご希望により別途製作いたします。

吊下棚一段 新規掲載

◎実用耐荷重 50kg（吊り下げる相手の強度に御注意下さい）　◎グリーン購入法適合商品

TFS-750-300

●頻繁に手に取る物を保管できます。
●吊戸棚や棚等の下へ吊り下げて使用できます。
●取付け用φ 8mm長丸が四隅にあけてあります。
●柱は t2.0mmのアングル材です。

品番	寸法（mm）	
	間口	奥行
TFS- 750	750	2タイプ 300 350
TFS- 900	900	
TFS-1200	1200	
TFS-1500	1500	
TFS-1800	1800	

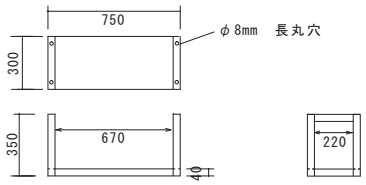

吊下棚二段 新規掲載

◎実用耐荷重 50kg（吊り下げる相手の強度に御注意下さい）　◎グリーン購入法適合商品

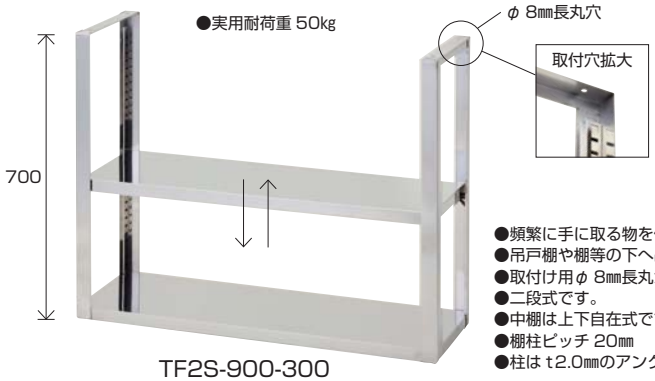

TF2S-900-300

●頻繁に手に取る物を保管できます。
●吊戸棚や棚等の下へ吊り下げて使用できます。
●取付け用φ 8mm長丸が四隅にあけてあります。
●二段式です。
●中棚は上下自在式です。
●棚柱ピッチ 20mm
●柱は t2.0mmのアングル材です。

品番	寸法（mm）	
	間口	奥行
TF2S- 750	750	2タイプ 300 350
TF2S- 900	900	
TF2S-1200	1200	
TF2S-1500	1500	
TF2S-1800	1800	

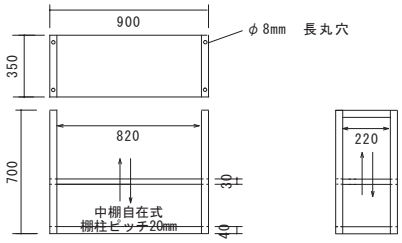

二段平棚／上棚

均等耐荷重 120kg　実用耐荷重　80kg

◎グリーン購入法適合商品

OS-1200-300

●頻繁に手に取る物を保管できます。
●作業台天板のセンターや奥などの位置に用途に合わせて設置頂けます。
●組立て式のため、取り付けスペース・フランジ部を先にビスで固定できるため施工現場の取り付け作業が容易です。（ビス穴φ 8mm長丸穴加工済みです）
●中棚は自在仕様です。
●柱は t2.0mmのアングル材です。

品番	寸法（mm）		
	間口	奥行	高さ
OS- 900	900	3タイプ 250 300 350	800
OS-1200	1200		800
OS-1500	1500		800
OS-1800	1800		800

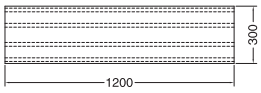

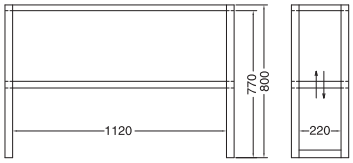

センターに設置した例

奥に設置した例

YTO-1200 と OS-1200-300 組み合わせ使用例

オプション（部品）（寸法㎜）

オプション部品を取り付けることにより、さらに用途が広がります。

★は規格品に使用しています。

排水部品

●ネジは全て平行(G)ネジです

耐熱温度90℃
∅186
大型ゴミ収納器 180G
H250㎜

★ ∅115
小型ゴミ収納器 114G
H205㎜

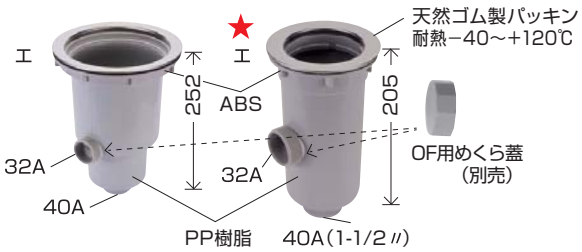

●∅186 大型ゴミ収納器 180G、∅114 小型ゴミ収納器 114G は封水深 50㎜ の規格合格品です。

●∅115横排水器以外は
トラップ(防臭・防虫)機能を持っています

●白色パッキンは取付時のスベリを良くする為の物です

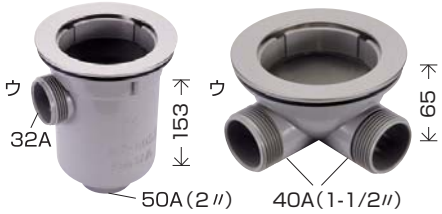

御購入済の流し台を横排水に変更される場合はOFホースも一緒に取り替える必要が有ります。
OFホースと横排水器の口元のサイズを40Aに合わせる必要が有る為です。

㊟防臭器や横排水器は流し台スノコ上部に温水器等を設置する際にスノコ上部又は床からシンク底面までの有効寸法をかせぐ時によく使用されます。
2ページ下部の説明を参照して下さい。

塩ビ排水ホース

●65℃以下のお湯を流して下さい

耐熱温度65℃

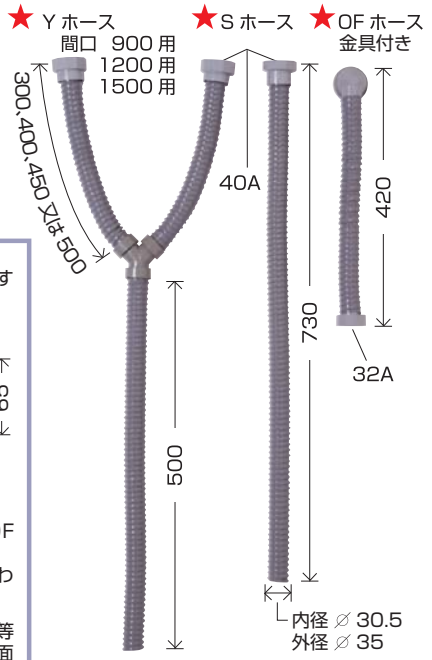

アジャストボール

●ネジは全て平行(G)ネジです

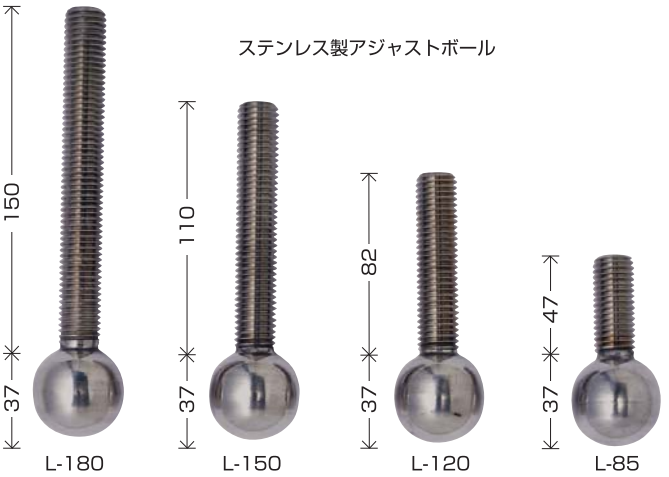

ナイロン樹脂アジャストボール
●サビや腐食に強く、ネジ山のつぶれがない為半永久的にお使いいただけます。

座
●当社規格折脚専用
(アングル脚には使えません)

キャビネット用脚

御注文時に御指定下さい。納品後の変更はできません

100㎜用と150㎜用のみ
御購入後でも先端の
変更交換が可能です

キャスター

（KT2S-750 ネジ込み式キャスター取付例）

作業台御購入後　後付けでキャスターに交換されると
∅ 75 に交換すると全高が 60 ㎜高くなります
∅100　〃　〃　89 ㎜　〃

●ストッパー有り、無し
●ゴム車、ウレタン車、ナイロン車
●キャスター取り外し、増し締め用スパナは薄型で対辺23m/m をお使い下さい

●キャスター1個の耐荷重 ∅75㎜の場合
ゴム車　60kg
ウレタン車　70kg
ナイロン車　80kg

水切プレート

ＭＬ-Ｋ（奥行450㎜の流し台用）
ＭＬ-Ｈ（奥行600㎜の流し台用）
商品に合わせて作製しますので
御使用の流し台品番をお伝えください

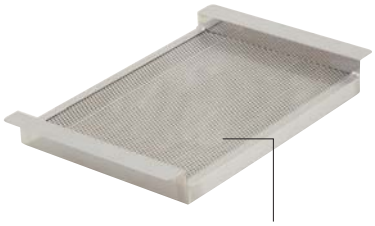

パンチング仕上げ ∅3、ピッチ5㎜

炊飯台車（キャスター式）

DL-45（W450　D450　H110）Kタイプ用
DL-60（W480　D530　H110）Hタイプ用

●三方枠作業台との組み合わせ使用例

炊飯台車（スライド式）

●転倒防止固定金具付き

取付使用例

●付属の蝶ネジ(2 個)による固定ですので台車は自由な位置に固定可能です。
●スライド式炊飯台車はビス固定無しのフリータイプも製作可能です。

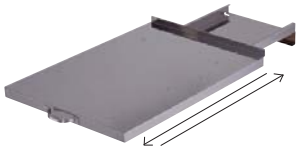

SL-45（W425　D430　H40）Kタイプ用
SL-60（W425　D580　H40）Hタイプ用

棚板

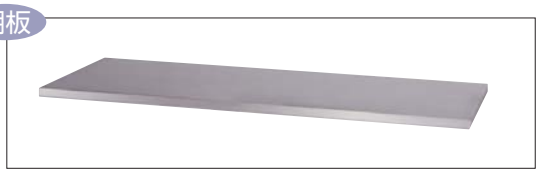

●調理台、食器戸棚、吊戸棚には追加棚板がございます。

棚板用ツメ（フック）

鍵

●引違い戸、引き戸には鍵の取付けが可能です。（商品お届け後の後付けは出来ません。）

ポータブルシリーズ（組立式）

◎実用新案登録済　◎組み立て簡単　ネジ・ビスなしで工具も不要　◎お客様組立て商品です（組立時間 15 ～ 20 分）
◎倉庫・ガレージ・軒下・ベランダ・建設現場・レジャー施設・バザー・イベント会場などで　又ペットのお風呂として

●オールステンレス製
●アジャスター付脚（＋ 6㎜）
●ゴミかご付防臭防虫機能付排水器
●紫外線対策処理済排水ホース付き
●オーバーフローは付いていません
●脚：sus430
　t1.0 ×φ19 丸パイプ

EKPM1-1000R　＋　EKTO-900

オプション
キャスターを付けると全高は 800㎜になります
キャスターを付けると実用耐荷重は 30kgになります

キャスターセット
品番：EC-55　　M6 ×10㎜

42㎜双輪ナイロンキャスター
ストッパー　なし×2
　　あり×2

注　SUS430 製ですので雨ザラシになる場所への設置は御注意ください。

一槽シンク

新規掲載

EKP1-600

●実用耐荷重 30kg

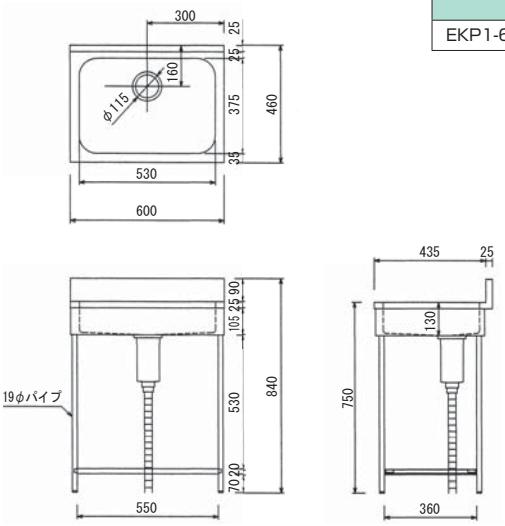

品番	寸法（㎜）			バックガード 奥行き / 高さ（㎜）	槽内寸法 W × D × H	重量 kg
	間口	奥行	高さ			
EKP1-600	600	460	750	25/90	530 x 375 x 130	8.0

一槽水切シンク

新規掲載

EKPM1-800R

●右水槽のみです。
●実用耐荷重 30kg

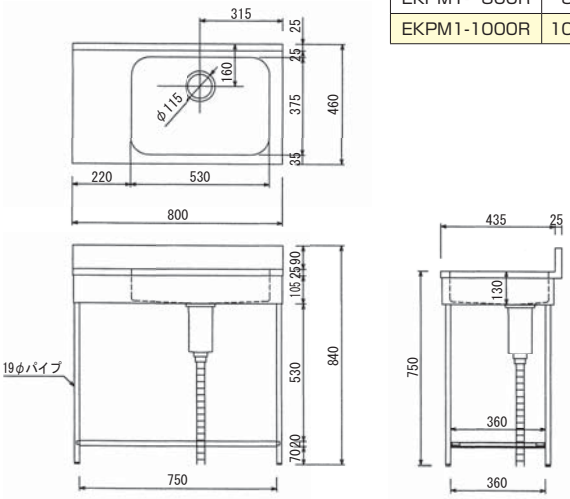

品番	寸法（㎜）			バックガード 奥行き / 高さ（㎜）	槽内寸法 W × D × H	重量 kg
	間口	奥行	高さ			
EKPM1-　800R	800	460	750	25/90	530 x 375 x 130	9.0
EKPM1-1000R	1000	460	750	25/90	530 x 375 x 130	11.0

注　飲食店の厨房には向かない耐荷重設計です。

ちょっとした用途に簡易的で安価で、お気軽にご使用いただく目的で設計された製品です。その為、業務用厨房での重量物等の激しい使用を想定して設計しておりません。耐荷重に注意して使用目的、場所を選んで正しくお使いください。

作業台

新規掲載

EKT-600

●実用耐荷重全体で 50kg

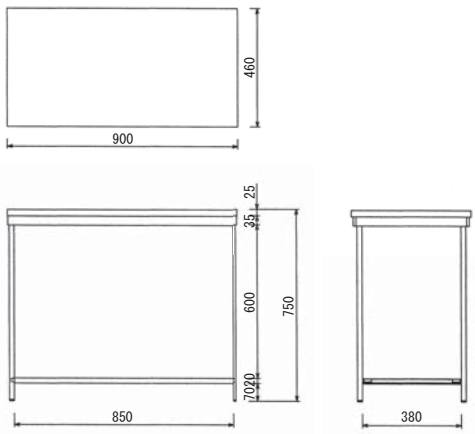

品番	寸法（mm）			重量 kg
	間口	奥行	高さ	
EKT-600	600	460	750	7.0
EKT-900	900	460	750	11.0

引出し付作業台

新規掲載

EKTO-600

●実用耐荷重全体で 50kg
天板で 32kg
棚板　18kg

EKTO-900

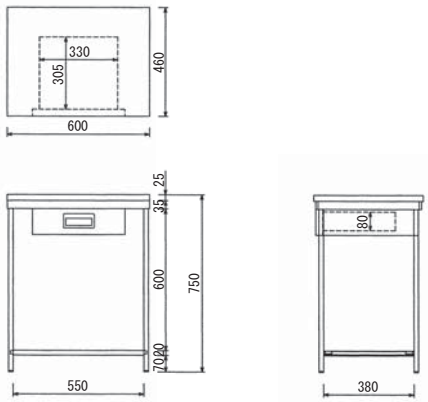

品番	寸法（mm）			重量 kg	引出し数	引出し寸法 W × D × H
	間口	奥行	高さ			
EKTO-600	600	460	750	10.0	1	330 × 305 × 80
EKTO-900	900	460	750	17.0	2	330 × 305 × 80

MEMO

新型コロナウイルス対策商品

NEW

補充用アルコールやおもりを
乗せておく事が可能です

JT-300

足踏式消毒液スタンド　JT-300

◎人の集まるところに

●SUS430 ステンレス製
（一部ビス類等はメッキ部品を使用）
●サビ、汚れに強く清潔で衛生的
●ボトルの大きさ（高さ）に合わせてポンプ押えの固定位置を調節できます。
●ナイロンアジャスター　＋ 6㎜

●足踏式なら手を触れないので安心
●軽くペダルを踏んで両手にシュー！っと一吹き
●小型・軽量で出し入れ、移動が楽
（開店、閉店作業が楽！）
●ボトル盗難防止用にタイラップ 2 本付き
●組立式（お一人の場合 15 ～ 20 分程度）
●実用耐荷重 50kg
●日本製

●電池切れの心配が有りません
マンションやビル管理作業の負担が減少します。

設置場所：人の集まるところに
様々な所に設置実績があります
●役所、学校、塾、駅、空港、エレベーターホール等の公共施設
●飲食店、小売店、スーパー、コンビニ、デパート、ホテル、旅館等
●カラオケ、劇場、映画館、パチンコ店、ゲームセンター、ボーリング場等の娯楽遊戯施設
●四本脚の為風などでも倒れにくく安定感に優れます（工場庇の下、ゴルフ場等）

日本製・自社工場生産の為
安定供給体制を確立しています

消毒液ポンプボトルの大きさに合わせて
こちら（上下のナット２個）の位置を調節して下さい。

○対応可能なボトルサイズ　H210～290㎜（ポンプ部分を含む）

可動域 15㎜

品番	寸法（㎜）			梱包寸法（㎜）	梱包重量	商品重量
	間口	奥行	高さ			
JT-300	300	240 (280)	750 (1000)	800×260×50	3.5kg	3.1kg

●お客様組立商品です
●保証期間：天板、棚板、脚は御購入後６ヵ月
　　ペダル他鋲螺類は消耗品ですので有償となります

●押え拡大写真

●ペダル拡大写真

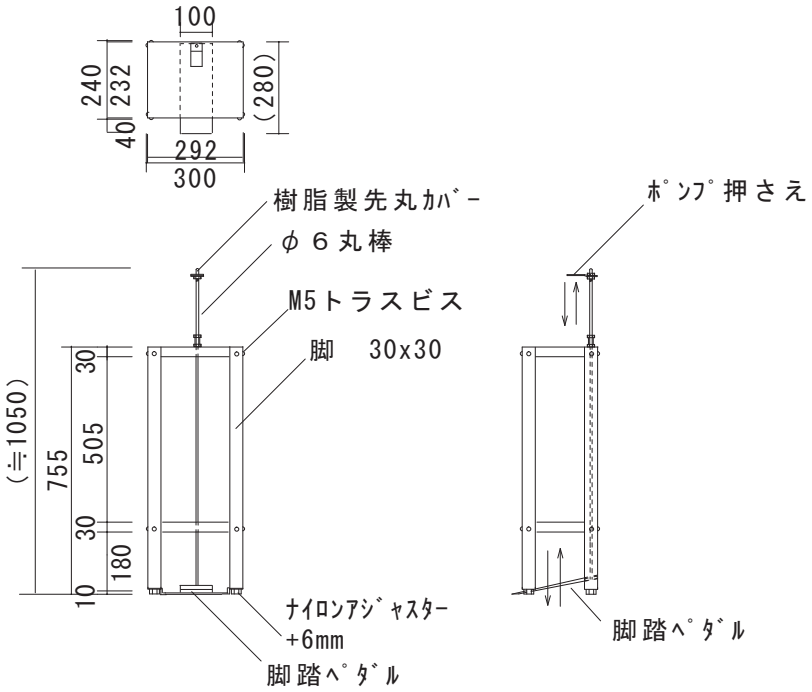

流し台、作業台は完成品での出荷又はお客様が
組み立てるノックダウン梱包での出荷をお選び下さい

流し台組立方式（ノックダウンタイプ）

①シンクトップの脚部を頭から止まるまで差し込む。
②固定金具を同封のスパナ（M8用 #13）で締めつける。
③スノコ脚部をセットし、ボルトをスパナで締めつける。
④排水ホースを図の位置にセットすれば完成。
※パッキンのズレに注意してください。

**弊社独自の流し台・作業台用
折り込み式アングル脚**

●ムクの強化ナイロン樹脂をアジャストボールと座受部に使用する事により、金属のアジャストボールよりもサビや腐食に強く、ネジ山のつぶれも無く、半永久的に高さ調整機能と安全衛生の提供をお約束いたします。特に湿式厨房で効果を発揮します。
●規格品以外の形状・寸法についても、ご希望により別途製作いたします。

記号解説

AC	キャビネット	FS	平棚	R	ラック	GWG	コボレ止メ付ワゴン
AS	吊戸棚	PS	パイプ棚	T	調理台・作業台	E	ポータブルシリーズ
V	縦型	FSP	パンチング平棚	SA	三方枠	K	奥行き 450mm
P	水槽	FSPM	水切りトレー付パンチング平棚	HW	H 枠	H	奥行き 600mm
M	水切	TFS	吊下棚	G	ガス台	Y	奥行き 750mm
C	バックガード無し	OS	二段平棚	O	引出し	L	奥行き 900mm
F	舟型槽	S	棚	W	両面使用	NEW	新製品
D	ダスト	JT	消毒液スタンド	WG	ワゴン	新規掲載	カタログ新掲載

sus430 ステンレスについて

一般的にステンレスは錆びないというイメージが定着していますが、ステンレスも以下のような使用状況によっては錆が生じる場合があります。

●屋外で使用後、放置しもらいサビを受けた
●洗剤・漂白剤・低濃度の薬品等を使いそのまま放置していた
●高濃度の薬品をそのまま流した
●硫酸・塩酸の使用、薄めた漂白剤などの貯め置きは厳禁です
これらはサビの発生だけでなく、排水部品の樹脂、ゴム類の損傷にもつながりますので流水状態でお使いいただくか、早めに水で流して下さい
●しょう油、お酢、マヨネーズ等の調味料を付着させたまま放置していた
●海岸地帯などで潮風にさらしていた、温泉地帯で発生するガスにさらしていた
●鉄、アルミ、銅等の異金属と接触させていた
●ステンレス表面に鉄粉や異物など錆びやすい金属が付着していた（もらい錆）
（内装作業中の施工現場や通常のご使用中にも発生しますので特にご注意ください。ヘアーピンなどの放置も要注意です）
●水槽内に高濃度の塩素系漂白剤を貯めおいたために、オーバーフロー目皿などの樹脂や金属メッキ部品の表面が侵され、なおかつ硬い金属製タワシなどで強く磨かれたために表面のクロームメッキが剥がれた
●シンク底排水口のゴミカゴの中に、ヌメリ取り剤を入れないで下さい
（気化したガスでシンク壁面のオーバーフローの周囲が腐食します）
●本製品は sus430 製ですので、野外での常設使用や海岸地区での御使用は充分注意をして下さい

7ページの
業務用と家庭用の厨房～も参考にして下さい

ステンレス製品のお手入れ

使用後は早めに下記手順で洗浄してください。

お手入れの際には、安全の為必ず軍手や厚手ゴム手袋を着用してください。
①表面に付着している汚れを水で洗い流してください。
特に上記錆の発生を未然に防ぐには流水での洗浄をこまめに行って頂き、錆の原因を残さない事が一番です。
②汚れが落ちない場合は、中性洗剤をやわらかい布・スポンジ等につけて表面をふいてください。
③頑固なサビ、水滴が乾燥してできた水アカ、鍋や食器の底が触れてできたすりキズは、中性洗剤では除去できません。
乳液タイプのクレンザーやステンレス磨き剤を少なめにお使い下さい。又　水アカにはクエン酸、油汚れには重曹をお使い下さい。清掃後にはかならず水で洗い流しキッチンペーパー等で水分を良く拭き取って下さい。
（ステンレスはメッキや塗装仕上げをしておりませんので、どうしても細かな擦り傷が付きますが、使っている間にキズ同士が重なり、目立たなくなります。）
④再度、表面全体を水で洗い流し、その後、乾拭きしてください。
⑤細部や隙間のお手入れは、古歯ブラシなどで行ってください。
特に水仕事でふやけた指を、直接入れることは大変危険です。

■特注　サイズ・形状　板金加工　承ります。

●価格等のお問い合わせ先（代理店）

azuma
株式会社 東製作所
〒547-0002　大阪市平野区加美東5丁目2番26号
TEL. 06-6792-9194　FAX. 06-6792-9155
e-mail info@azumass.co.jp
URL http://www.azumass.co.jp

●製品の色は印刷の具合で実物と若干異なる場合があります。
●本パンフレットに収録したものは、すべて当社に著作権の存するものですから、無断の複製はかたくお断りします。
●製品は改良のため予告なしに変更することがあります。

このカタログの記載内容は2023年7月1日現在のものです。