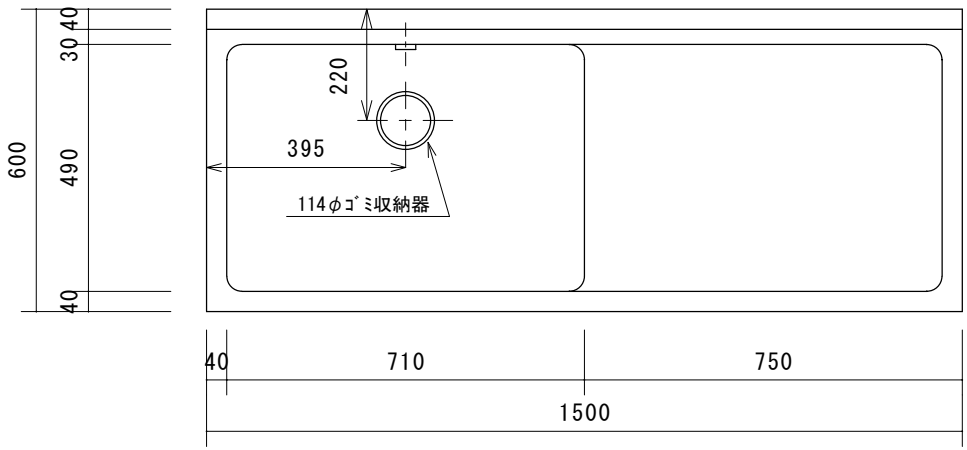

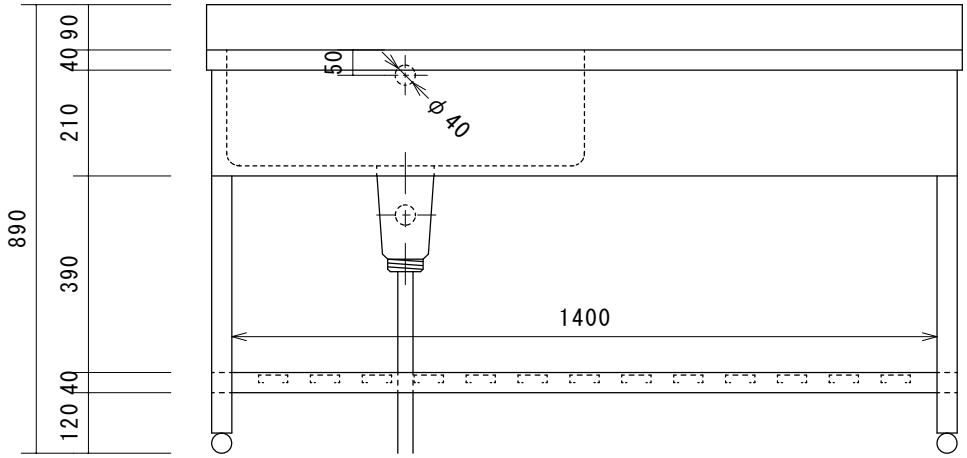

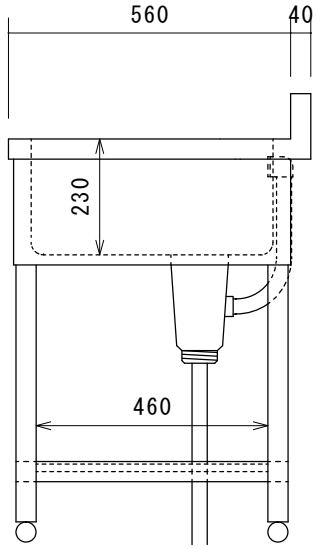

株式会社 東製作所 azuma	尺度	日付	検印	品名	型式	寸法
	1:15	2013.5.28		一槽水切り左シンク	HPM1-1500-L	W1500×D600×H800 BG40/90