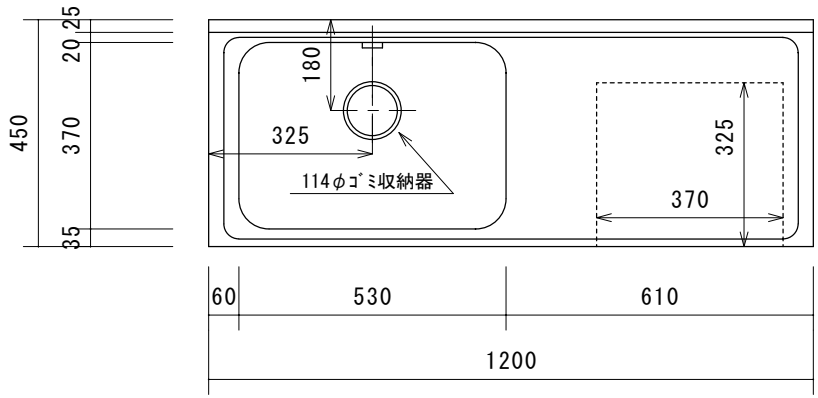

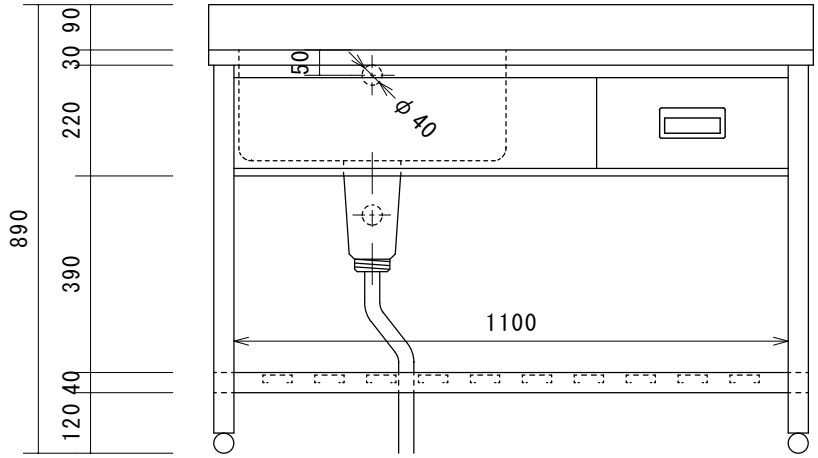

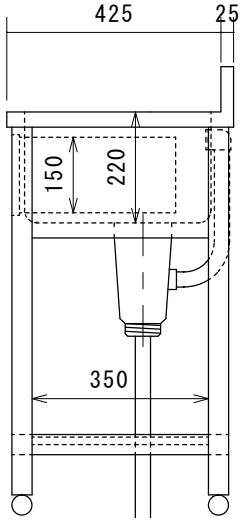

株式会社 東製作所 azuma	尺度	日付	検印	品名	型式	寸法
	1:15	2012.11.2		引出し付一槽水切り左シンク	KPOM1-1200-L	W1200×D450×H800 BG25/90