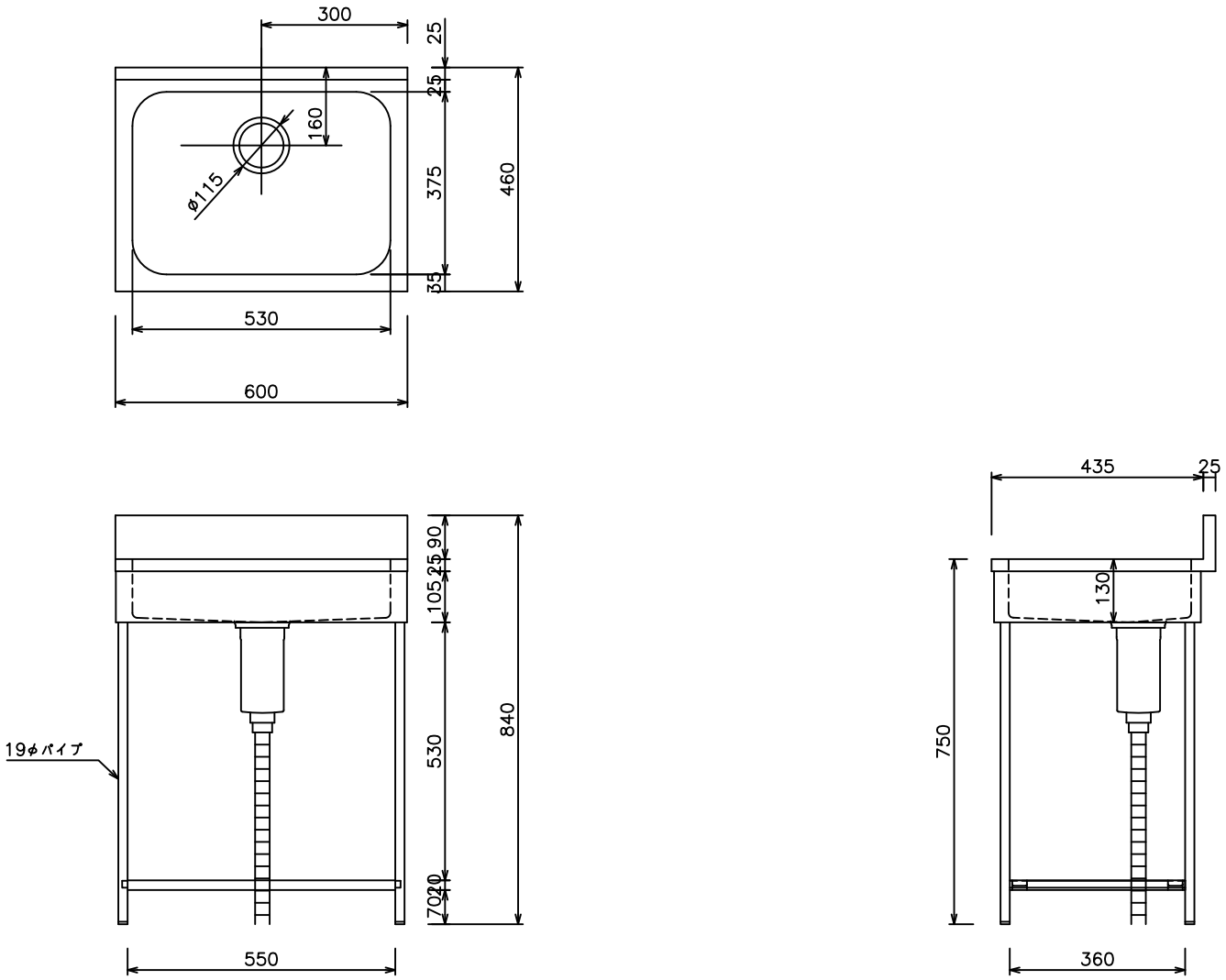

株式会社　東製作所	尺度	日付	検印		品名	型式	寸法
	1:15	15.10.27			ポータブル一槽シンク	EKP1−600	W600×D460×H750 BG25/90