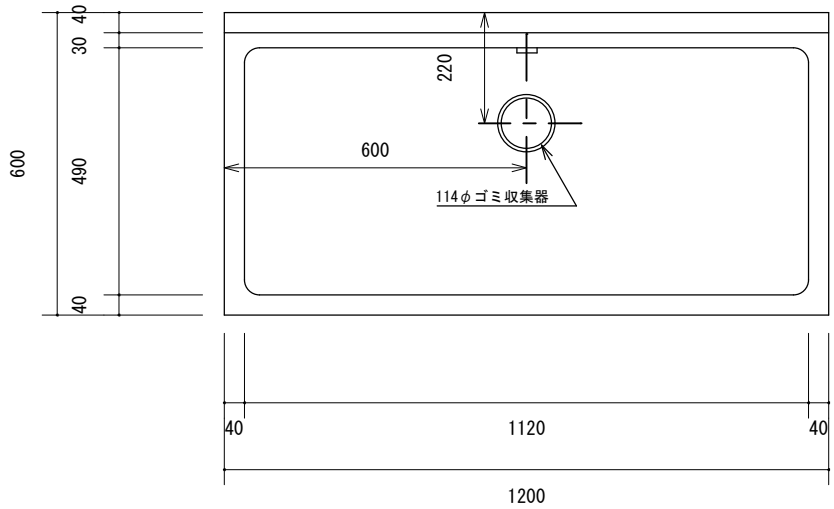


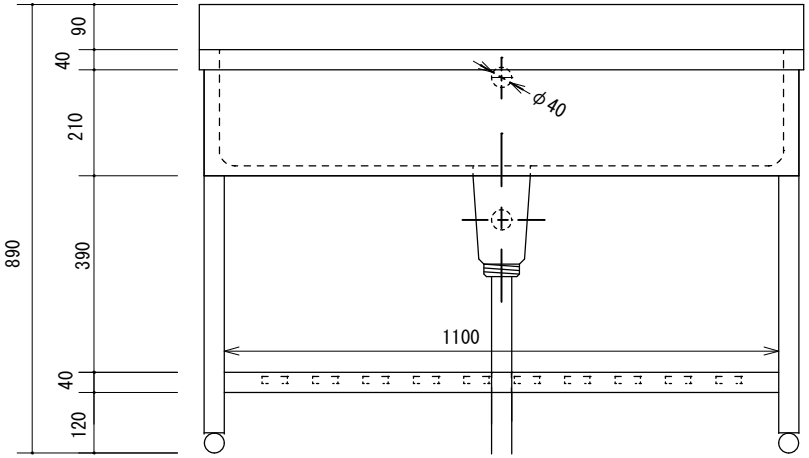


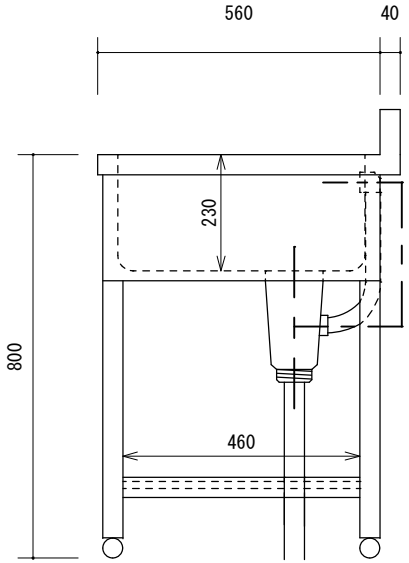


※塩ビ蛇腹シングルホースが付属します

| 株式会社 東製作所 | 尺度 | 日付 | 検印 | 品名 | 型式 | 寸法 |
|---|---|---|---|---|---|---|
| | 1:15 | 2023.09.26 | | 一槽シンク | ＨＰ１－１２００ | W1200×D600×H800 BG40/90 |