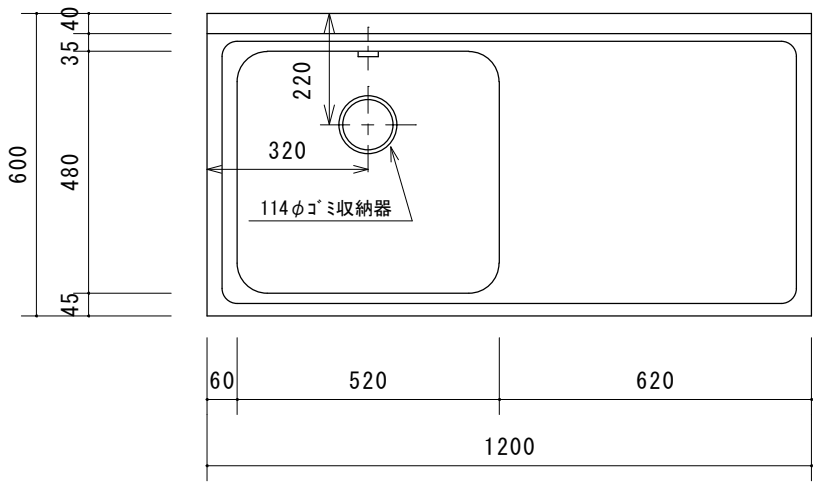

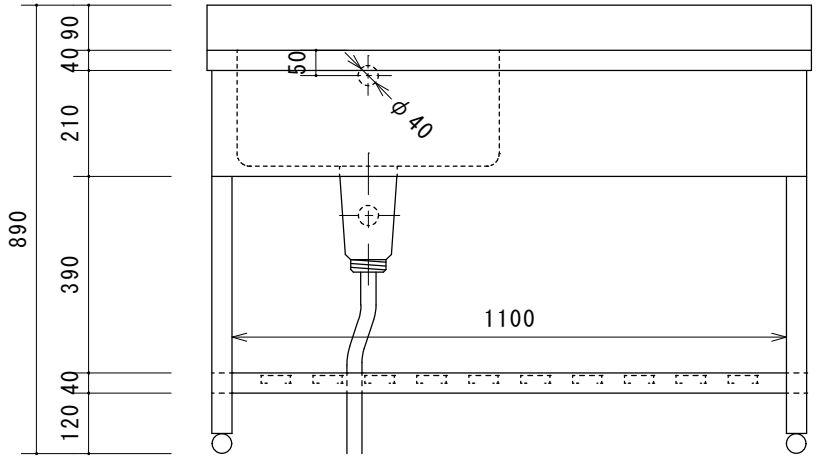

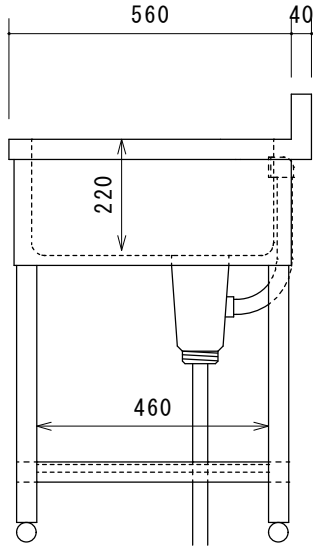

株式会社 東製作所	尺度	日付	検印	品名	型式	寸法
	1:15	2013.2.19		一槽水切り左シンク	HPM1-1200-L	W1200×D600×H800 BG40/90