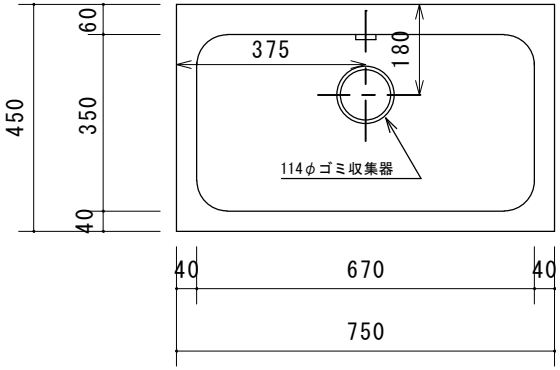

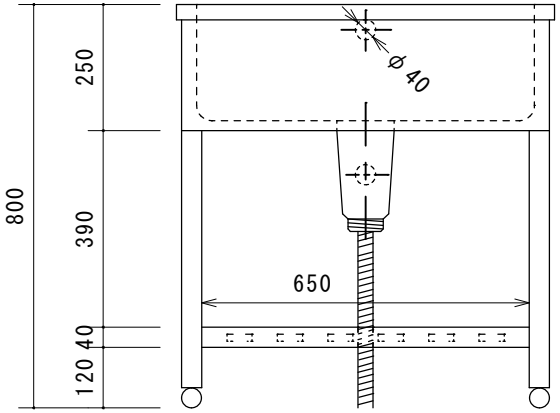

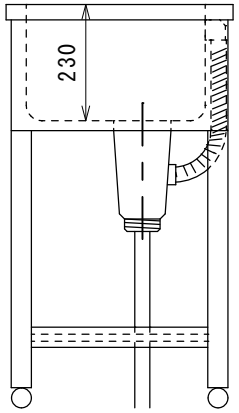

株式会社東製作所	尺度	日付	検印	品名	型式	寸法
	1:15	2020.09.03		一槽シンク	ＫＰＣ１－７５０	W750×D450×H800 BGなし