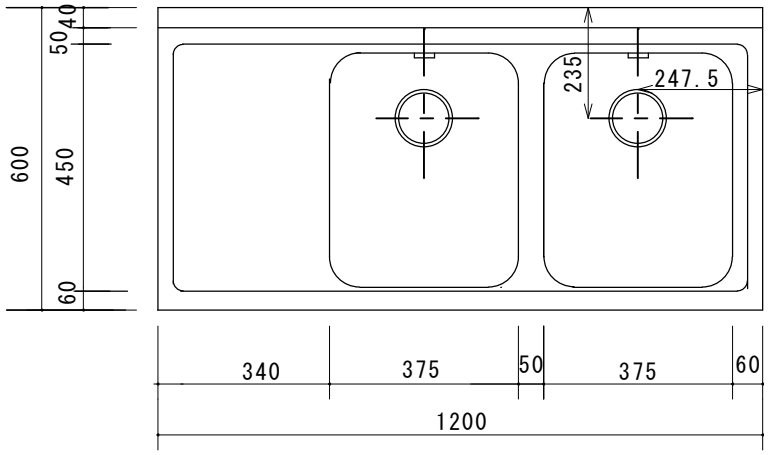

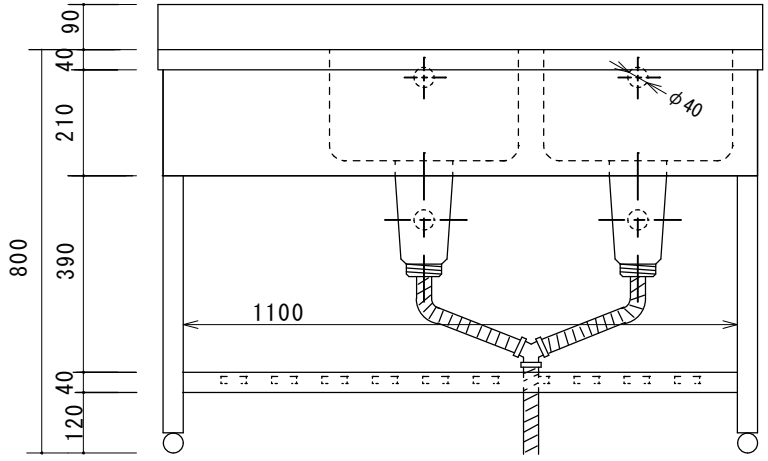

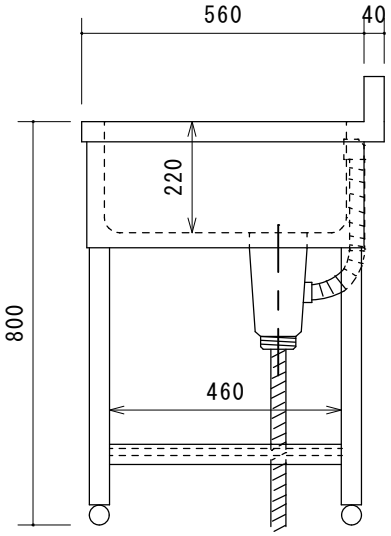

※Ｙホースが付属します

※OFホースが付属します

株式会社 東製作所	尺度	日付	検印	品名	型式	寸法
	1:15	2026.03.03		二槽水切り右シンク	HPM2-1200R	W1200×D600×H800 BG40/90