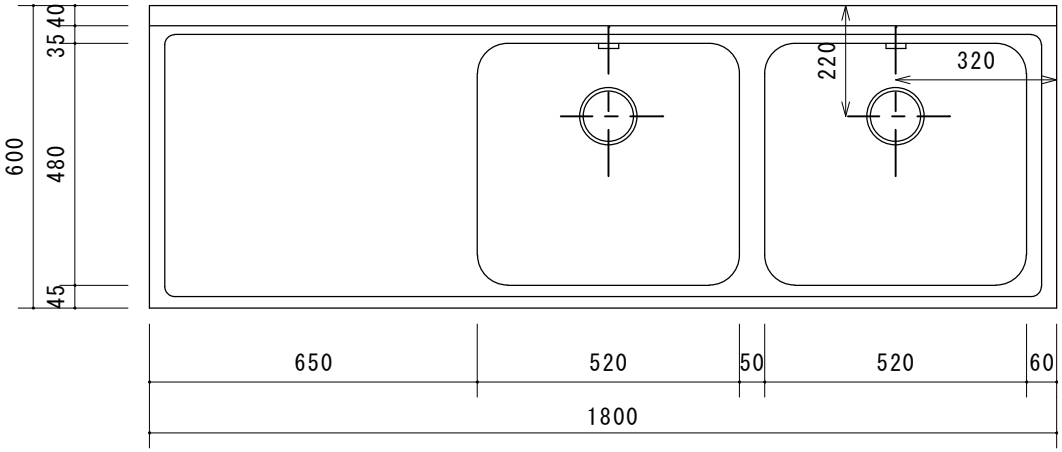

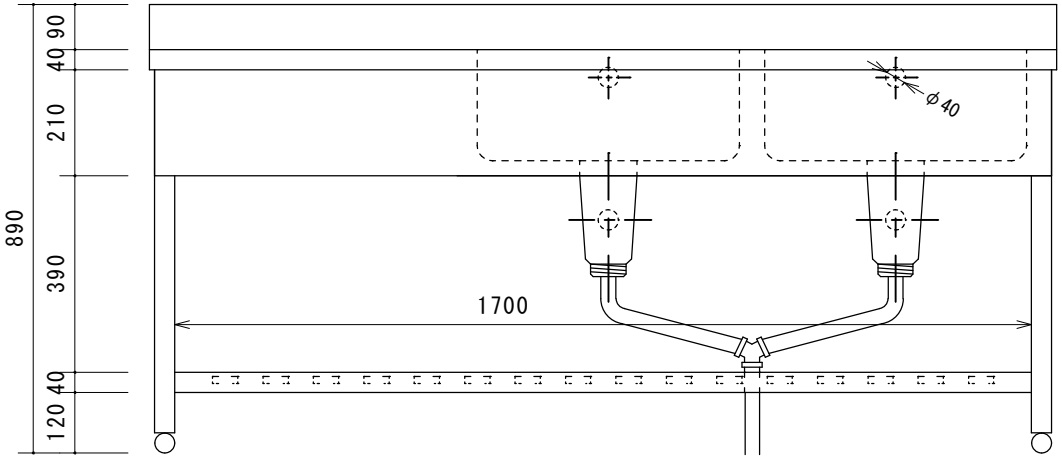

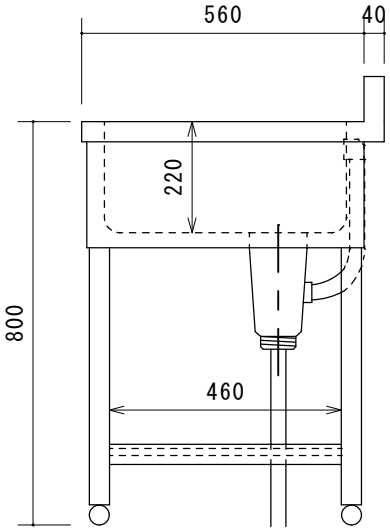

※PVC蛇腹OFホースが付属します
※PVC蛇腹Ｙホースが付属します

株式会社 東製作所	尺度	日付	検印	品名	型式	寸法
	1:15	2026.06.15		二槽水切り右シンク	ＨＰＭ２－１８００－Ｒ	W1800×D600×H800 BG40/90