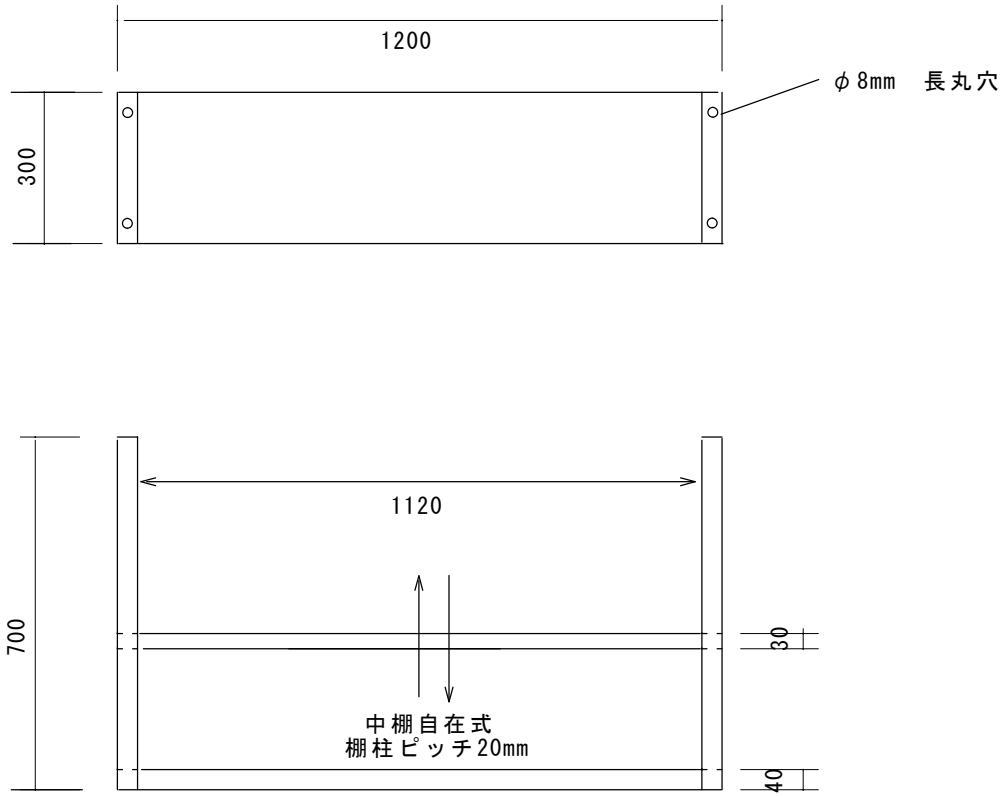

株式会社 東製作所	尺度	日付	品名
	1:15	2021.05.14	SUS430　吊下棚2段　TF2S-1200-300　W1200×D300×H700